SPIRALTRAPPA
SPIRAL STAIRCASE
SPINDELTREPPE
KIERRESPORRAS

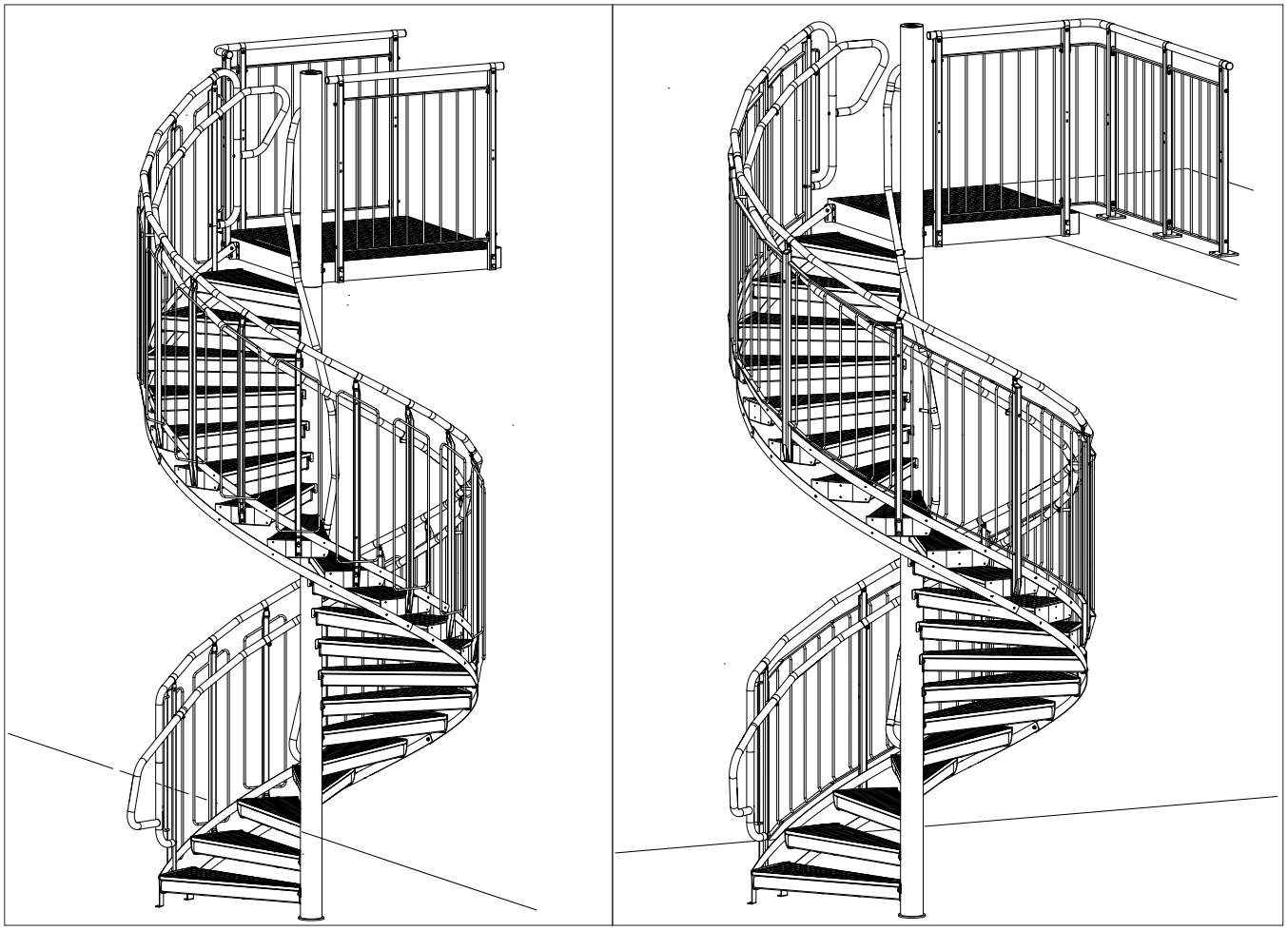

WELAND

2023-10

VERKTYG SOM BEHÖVS • TOOLS REQUIED • ERFORDERLICHE WERKZEUGE • TARVITTAVAT TYÖKALUT

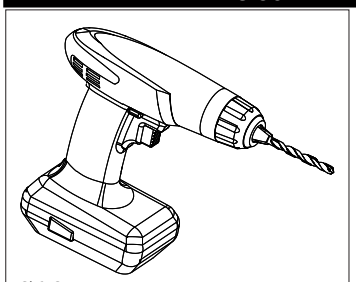

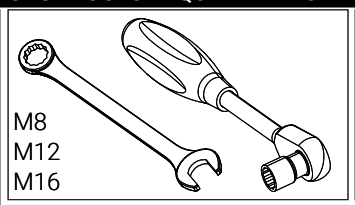

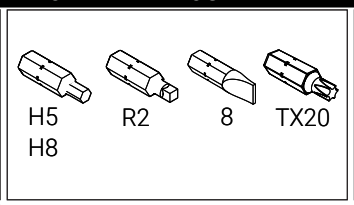

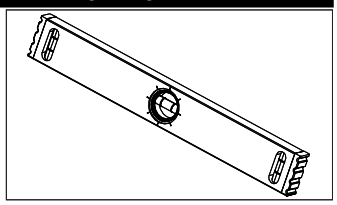

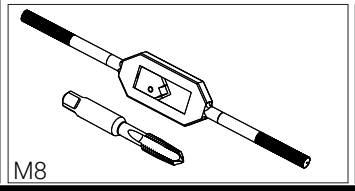

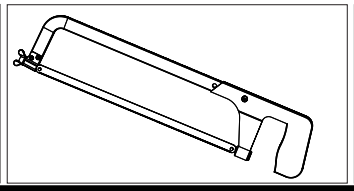

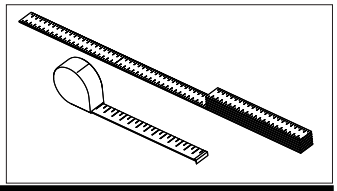

DETALJSPECIFIKATION • SPECIFICATION OF COMPONENTS • EINZELTEIL-SPEZIFIKATION • OSALUETTELO

1 H5 K6S M8x13, rf A2 164608132	2 H5 K6S M8x16, rf A2 164608162	3 H5 K6S M8x20, rf A2 164608202	4 H5 K6S M8x25, rf A2 164608252	5 H5 K6S M8x50, rf A2 164608502	6 H5 K6S M8x55, rf A2 164608552
7 H8 K6S M10x25, rf A2 164610253	8 M6S 12.9 M8x25, Zinkflake 164608253	9 M6S-H M8x35, fzv 164608351	10 M6S-H M8x60, fzv 163606001	11 M6S-H M12x25, Zn/Ni 164612251	12 M6S-H M12x65, fzv 164612651
13 M6S-H M12x75, Zn/Ni 164612751	14 M6S M16x80, fzv 164616801	15 H5 MF6S M5x10, rf A2 164605102	16 8 MFS-H M8x35, Zn/Ni 1636035041	17 M8, fzv 16481	18 M16, fzv 164161
19 M6MF M6, Zn/Ni 16466002	20 M6MF M8, rf A2 1646082	21 M6MF M12, fzv 164612002	22 M16, fzv 164616001	23 TX20 TKT 4x20, rf A2 1644202	24 R2 SH15 4,2x16, C4 16405162
25 TX20 TKT 5x25, rf A2 1645254	26 STAPS 5,5x26, rf 16406262	27 33X20, ZM310 163332001	28 Ø42x1,5 759ÄH42	29 Ø42x2/3 759ÄH421	30 40x40x1,5/3 759ÄH40
31 Ø16X62, rf A2 669EHK1	32 Ø16X70, rf A2 669EH1	33 Ø16X70 M10, rf A2 669IH	34 vfz 662255351	35 Ø40, rf 16342012	36 Ø42, rf 16342013
37 Ø42, rf 16342016	38 80x30x5, ZM310 164803051	39 U-Bygel, M6, Zn/Ni 16466UB2	40 Ø42x1,5, ZM310 669584651		

SVENSKA - Bultdetaljer för infästning mot befintlig konstruktion ingår ej.
ENGLISH - Bolts for fastening to wall or floor is not included in delivery.
SUOMI - Kiinnityspultit runkorakenteisiin eivät sisälly toimitukseen.
DEUTSCH - Verankerungsmaterial (Dübel) zur Befestigung der Wendeltreppe am Gebäude/Fundament sind nicht im Lieferumfang enthalten.

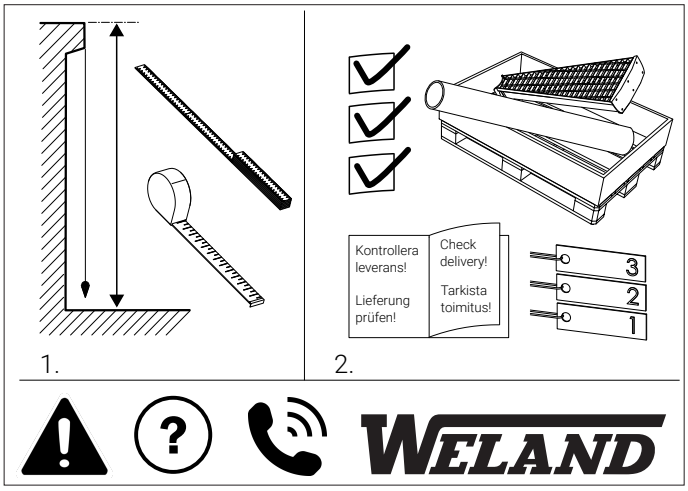
1.
2.
Kontrollera leverans!
Lieferung prüfen!
Check delivery!
Tarkista toimitus!
3
2
1
WELAND

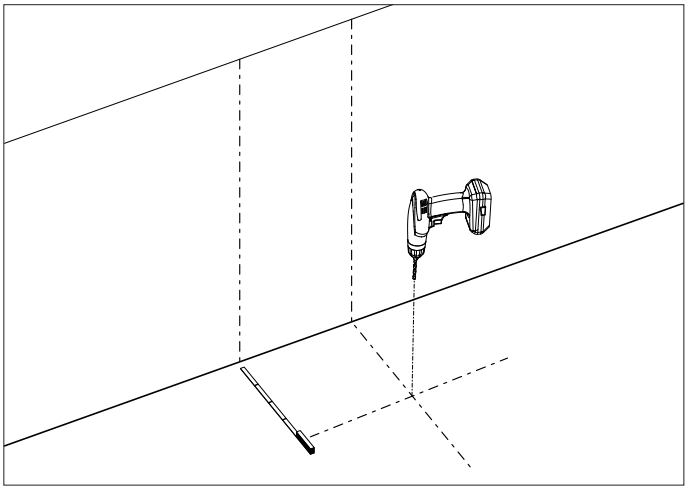

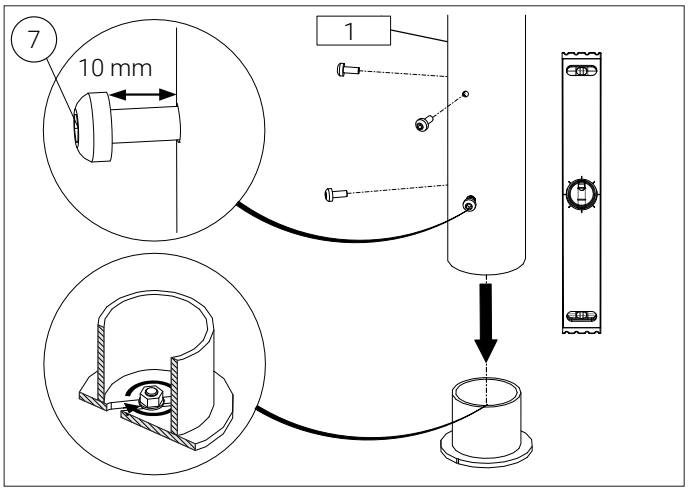
7
10 mm
1

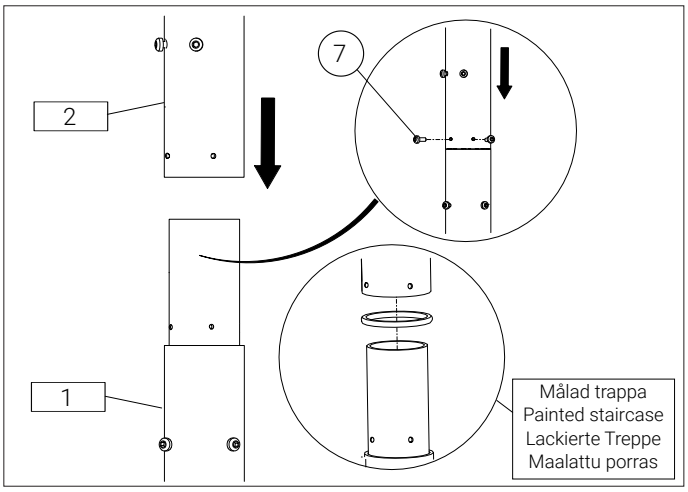
7
2
1
Målad trappa
Painted staircase
Lackierte Treppe
Maalattu porras

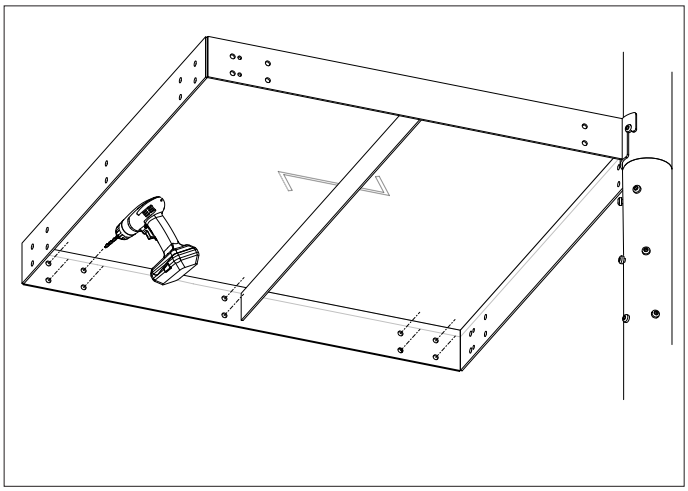

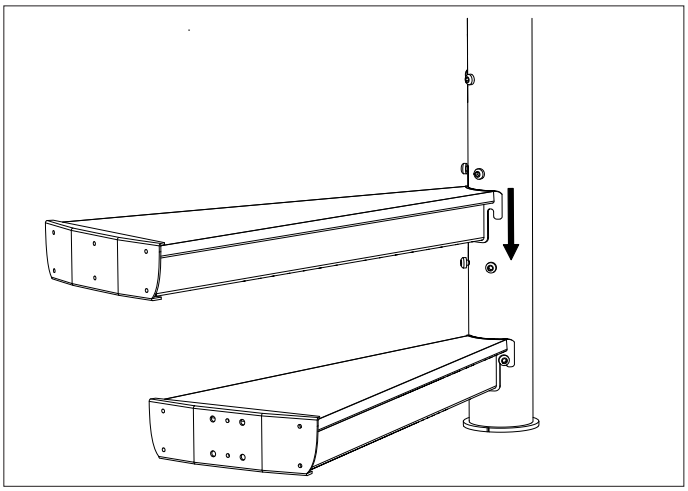

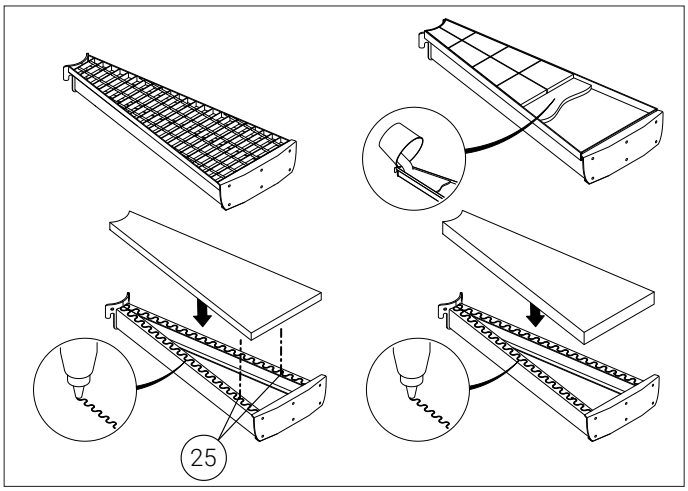
25

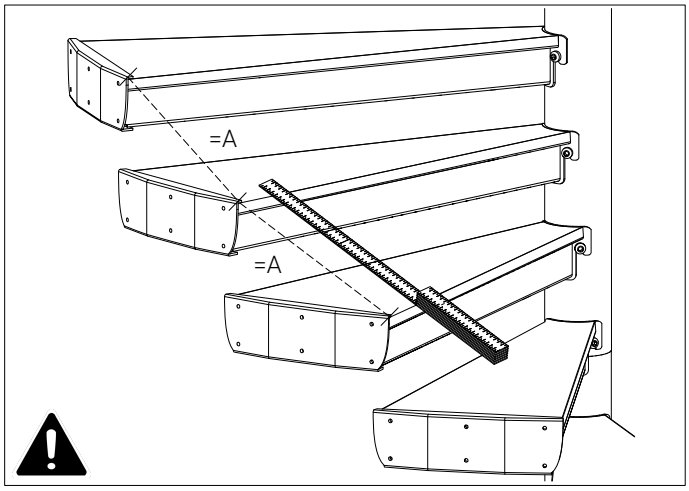
=A
=A

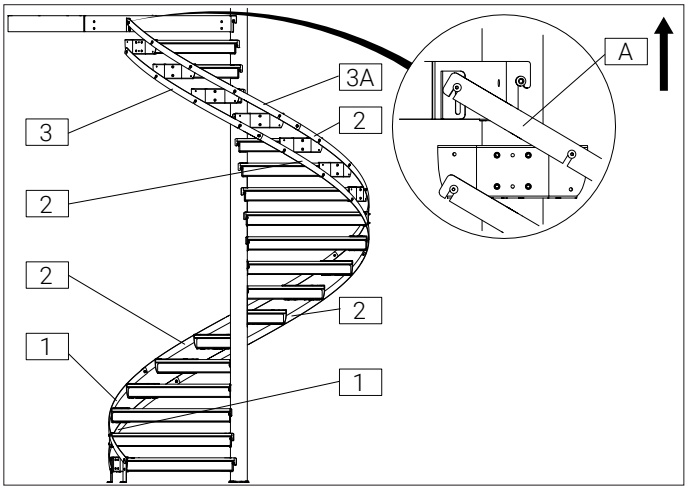
A
3A
3
2
2
2
2
1
1

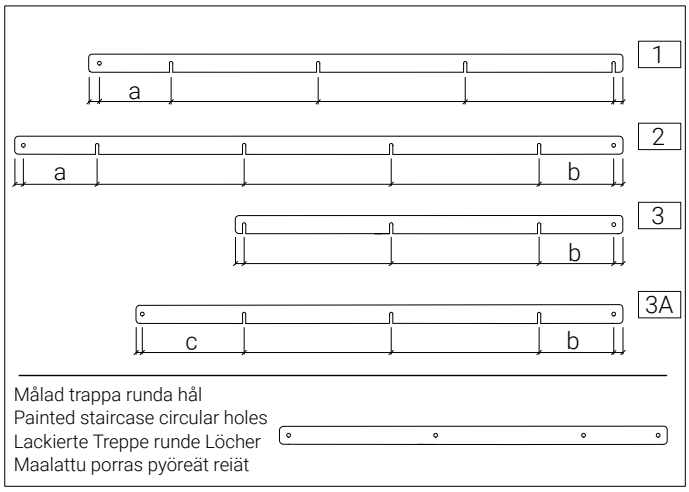
1
a
2
a
b
3
b
3A
c
b
Målad trappa runda hål
Painted staircase circular holes
Lackierte Treppe runde Löcher
Maalattu porras pyöreät reiät

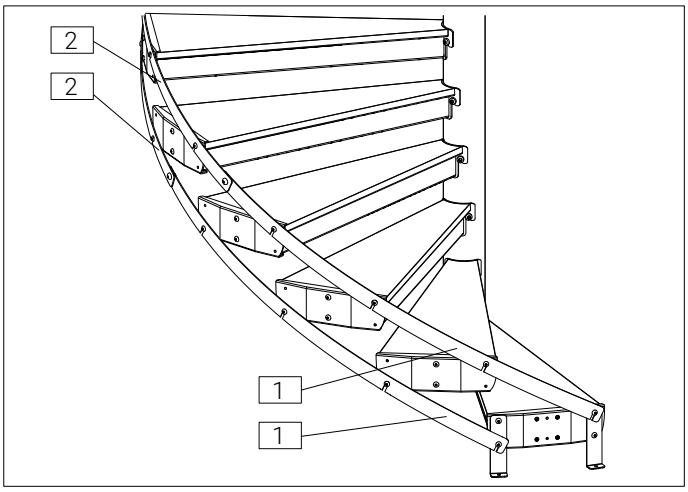
2
2
1
1

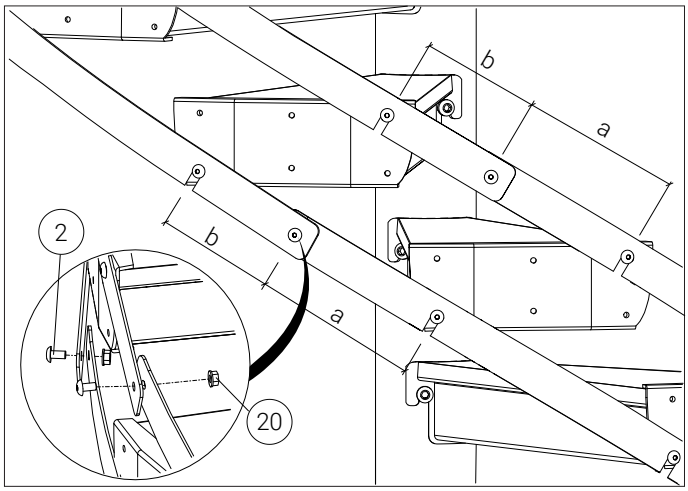
b
a
2
b
a
20

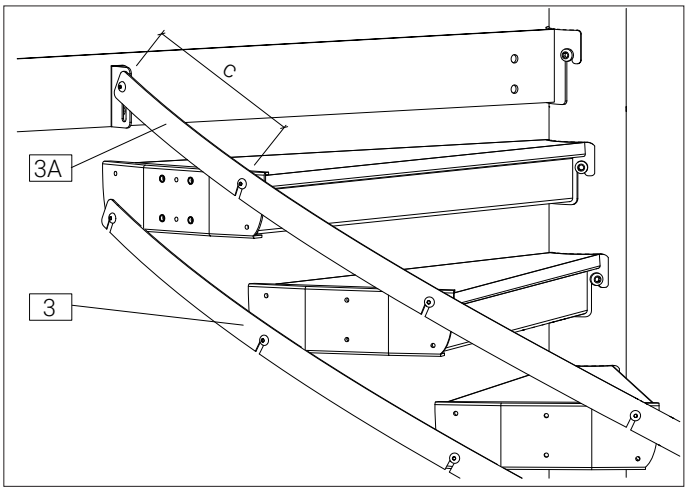
c
3A
3

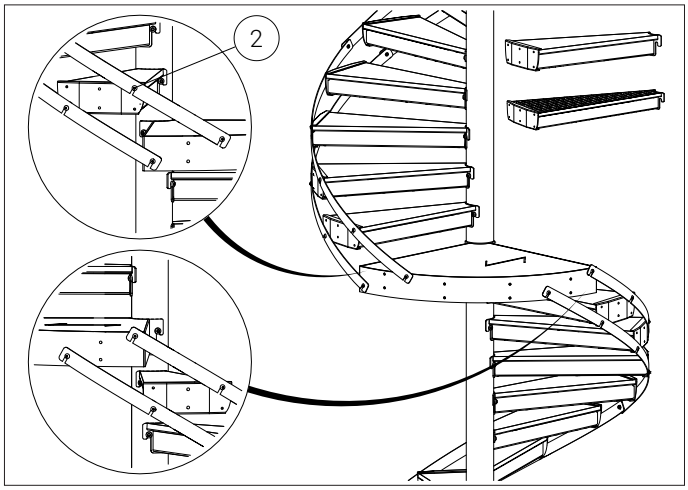
2

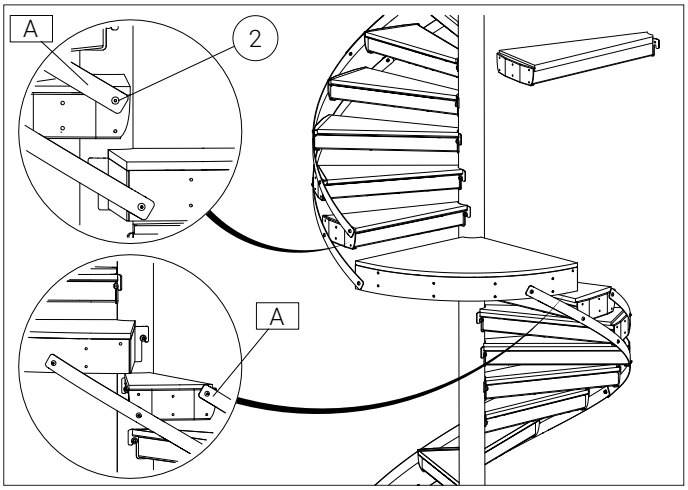
A
2
A

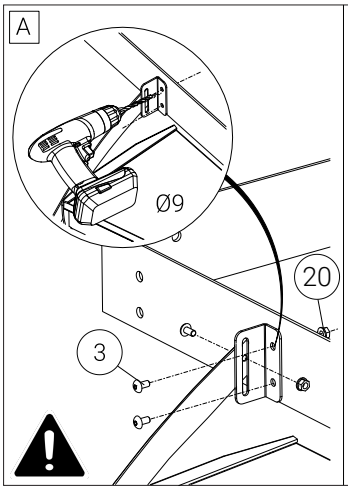
A
Ø9
20
3

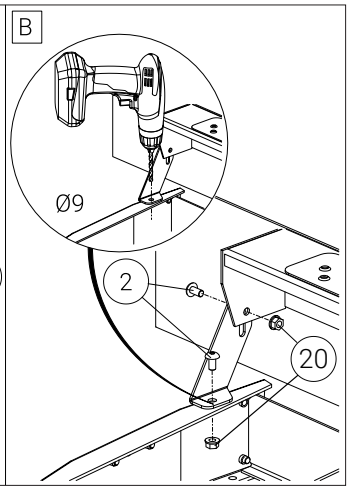
B
Ø9
2
20

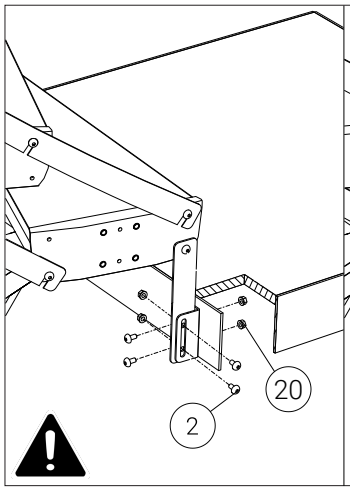
20
2

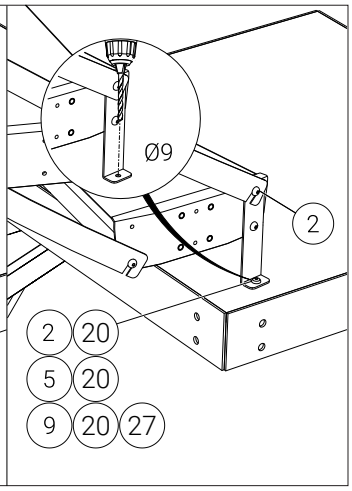
Ø9
2
2 20
5 20
9 20 27

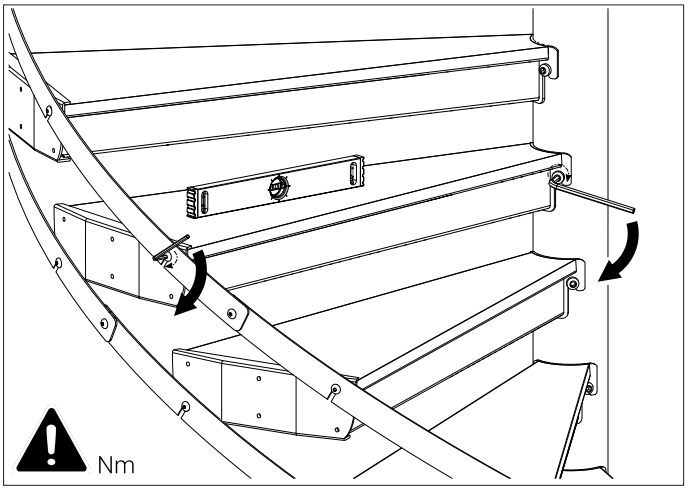
Nm

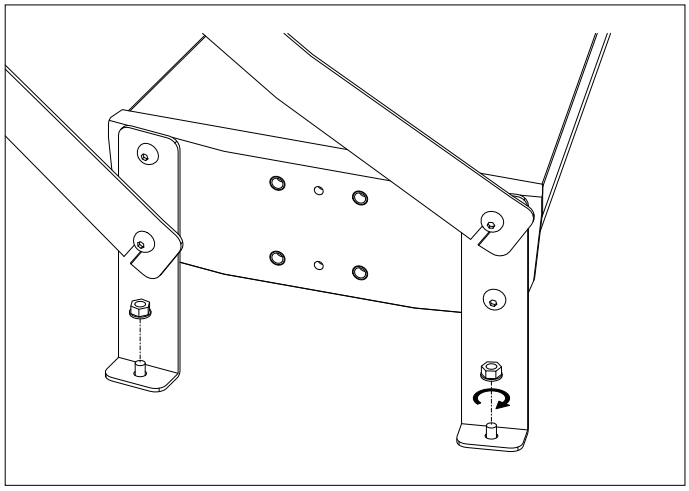

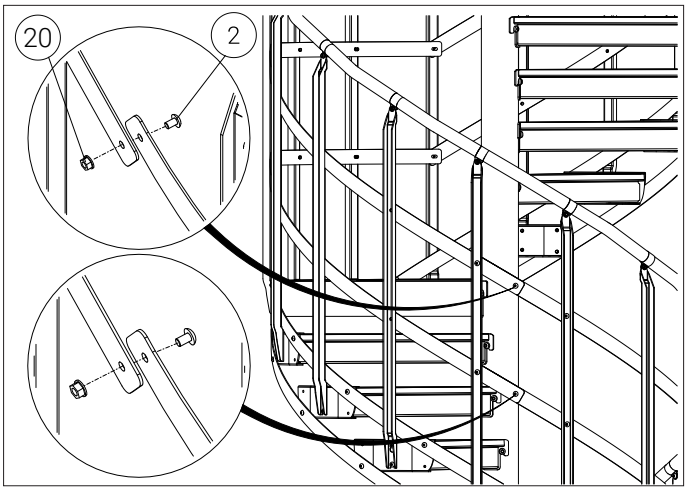
20
2

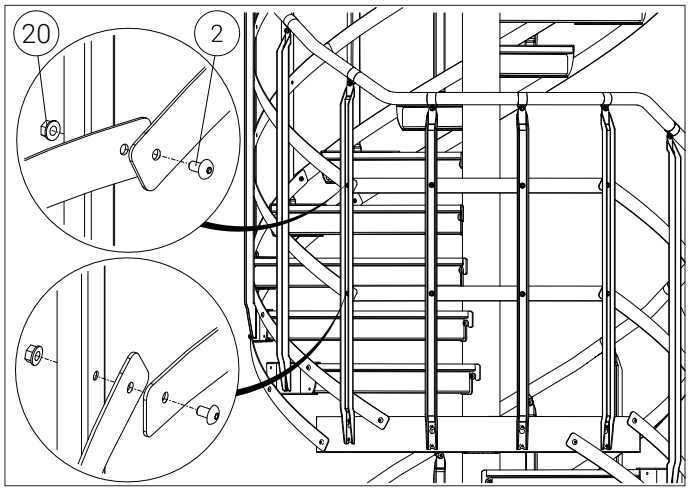
20
2

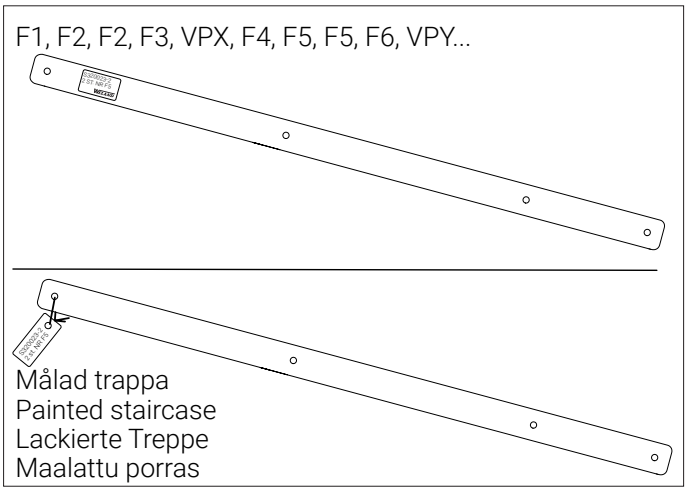
F1, F2, F2, F3, VPX, F4, F5, F5, F6, VPY...
Målad trappa
Painted staircase
Lackierte Treppe
Maalattu porras

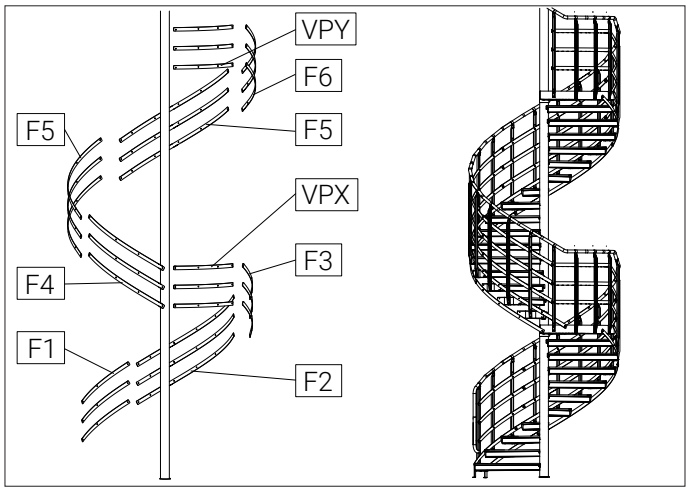
VPY
F6
F5
F5
VPX
F3
F4
F1
F2

SVENSKA - Val av räcke och handledare

Räcke med U-ståndare och bockad handledare..... 6
Räcke med U-ståndare och trähandledare..... 7
Rundstångsräcke och bockad handledare..... 8
Rundstångsräcke och trähandledare..... 9
Extra handledare och innerhandledare..... 10
..... 11
..... 12
..... 13
Tillval: Justerbar grind..... 14

ENGLISH - Choice of railing and handrail type

Balustrade with channel-bar balusters and bent handrail.....6
Balustrade with channel-bar balusters and wood handrail.....7
Balustrade with round bar balusters and bent handrail..... 8
Balustrade with round bar balusters and wood handrail.....9
Additional handrail and inner handrail..... 10
..... 11
..... 12
..... 13
Accessories: Adjustable gate..... 14

DEUTSCH - Auswahl von Geländer- und Handlauftypen

Geländer mit U-Geländerstäben und Edelstahlhandlauf...6
Geländer mit U-Geländerstäben und Holzhandlauf.....7
Rundstab-Geländer und Edelstahlhandlauf..... 8
Rundstab-Geländer und Holzhandlauf..... 9
Extra Handlauf und Innenhandlauf..... 10
..... 11
..... 12
..... 13
Option Zubehöer: Verstellbares Tor..... 14

SUOMI - Kaiteen ja käsijohteen valinta

Kaidetolppana U-profiili, pokattu käsijohde..... 6
Kaidetolppana U-profiili, käsijohde puusta..... 7
Pyörötankokaide, pokattu käsijohde..... 8
Pyörötankokaide, käsijohde puusta..... 9
Ylimääräinen käsijohde, keskiputken käsijohde..... 10
..... 11
..... 12
..... 13
Mahdolliset lisäosat: Säädettävä portti..... 14

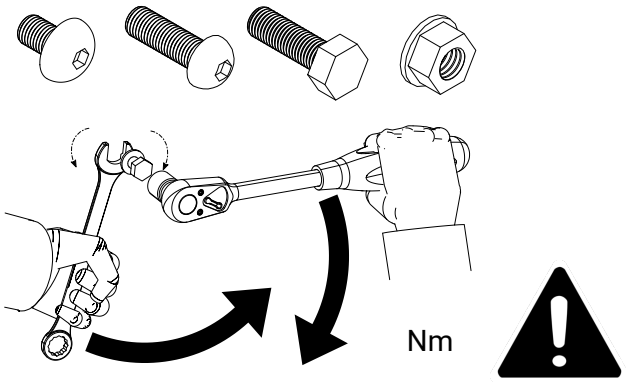

SVENSKA

- Samtliga skruvar i trappan efterdrages.
- Vid varmförzinkat utförande slipas eventuella ojämnheter på handledaren.

ENGLISH

- Torque all screws, nuts and bolts.
- Remove any zinc burrs and sand handrail smooth.

DEUTSCH

- Sämtliche Schrauben in der Treppe nachziehen.
- Bei einem verzinkten Handlauf ev. Unebenheiten nachschleifen.

SUOMI

- Suorita ruuvien loppukiristys.
- Kuumasinkityssä portaassa hiotaan mahdolliset sinkin epätasaisuudet.

SVENSKA

Räcke med U-ståndare och bockad handledare.

ENGLISH

Balustrade with channel-bar balusters and bent handrail.

DEUTSCH

Geländer mit U-Geländerstäben und Edelstahlhandlauf (walzblank).

SUOMI

Kaidetolppana U-profiili, pokattu käsijohde.

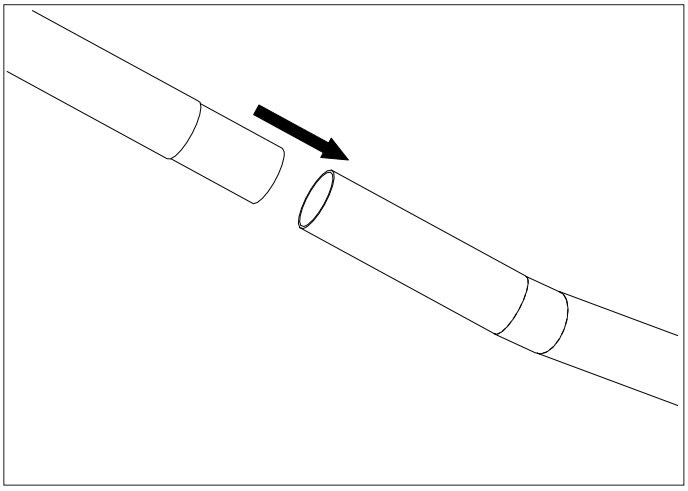

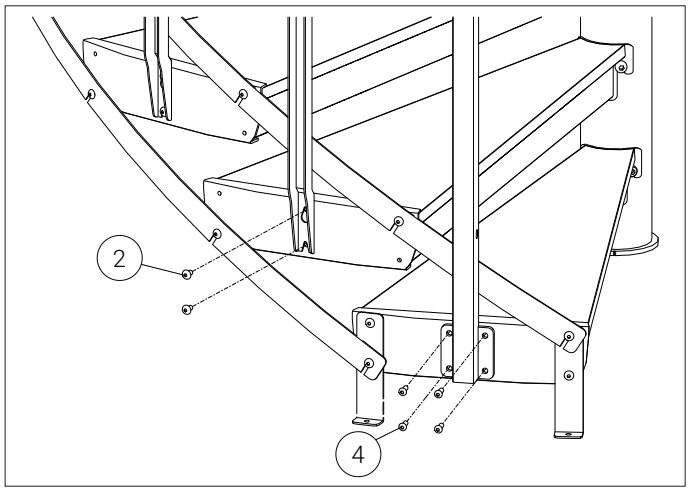

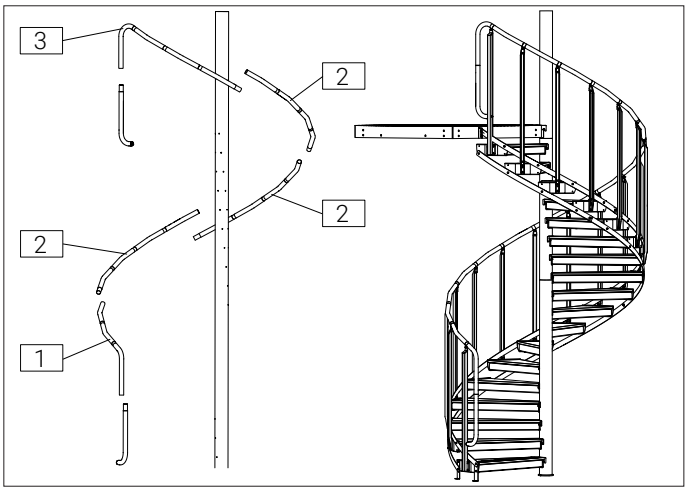

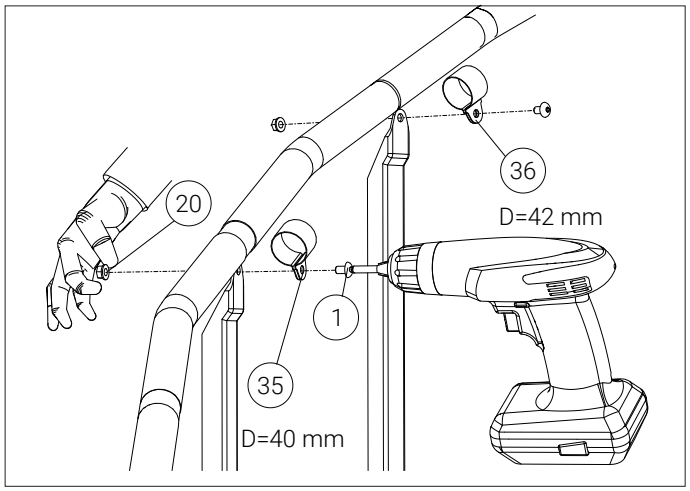

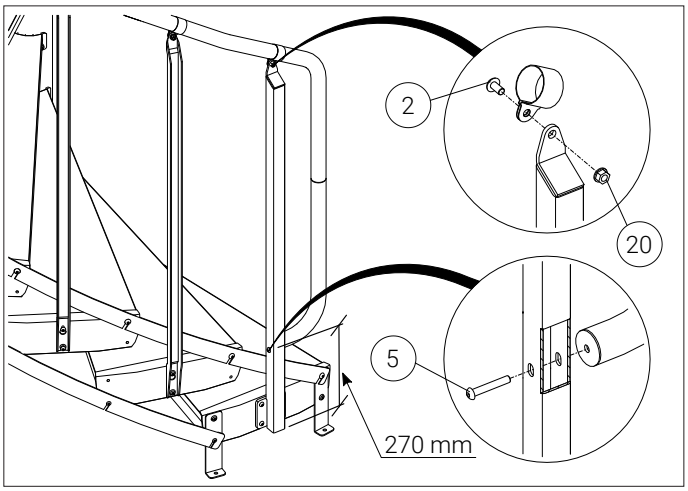

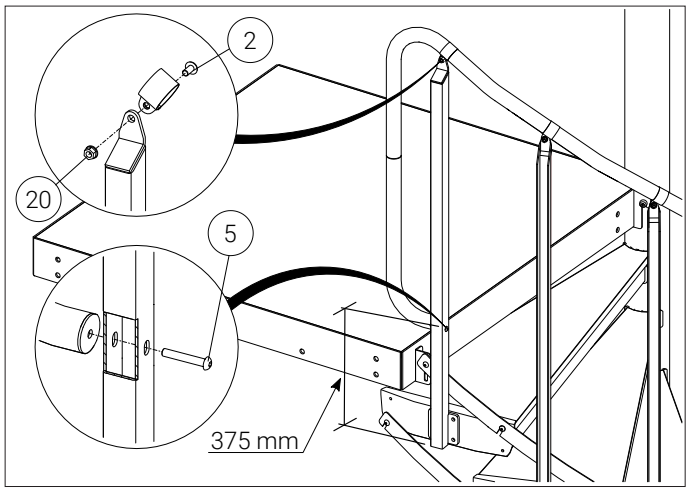

➡12

SVENSKA

Räcke med U-ståndare och trähandledare.

ENGLISH

Balustrade with channel-bar balusters and wood handrail.

DEUTSCH

Geländer mit U-Geländerstäben und Holzhandlauf.

SUOMI

Kaidetolppana U-profiili, käsijohde puusta.

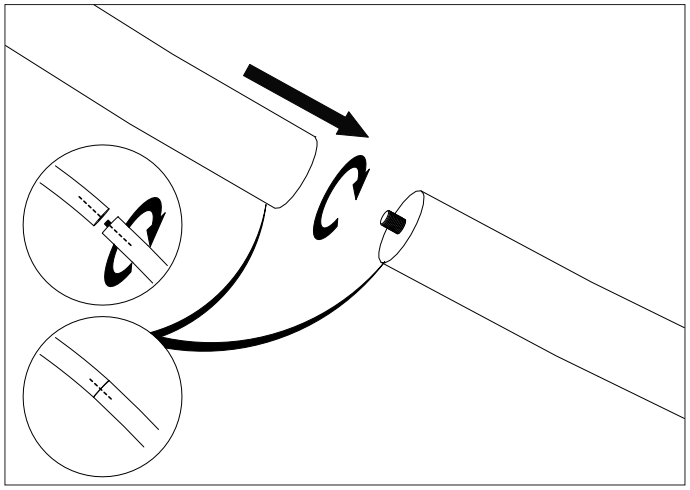

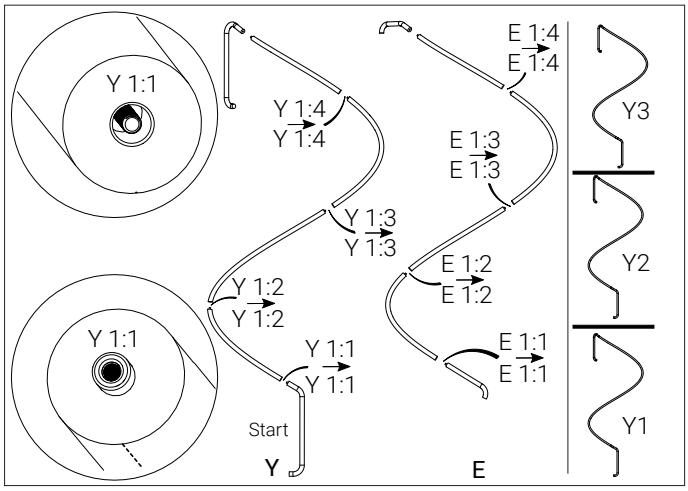

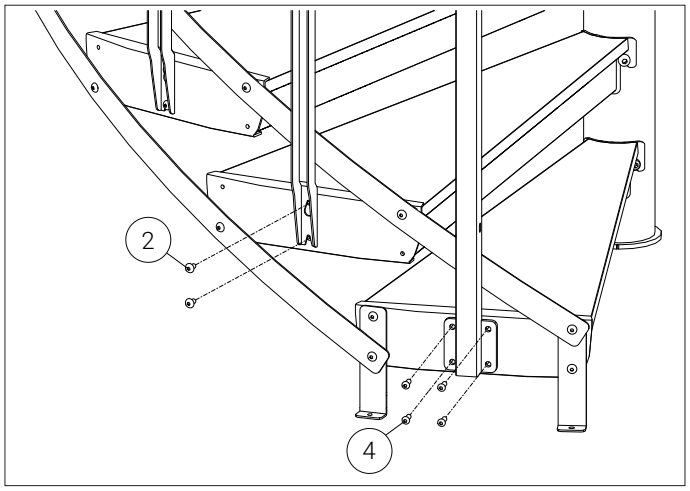

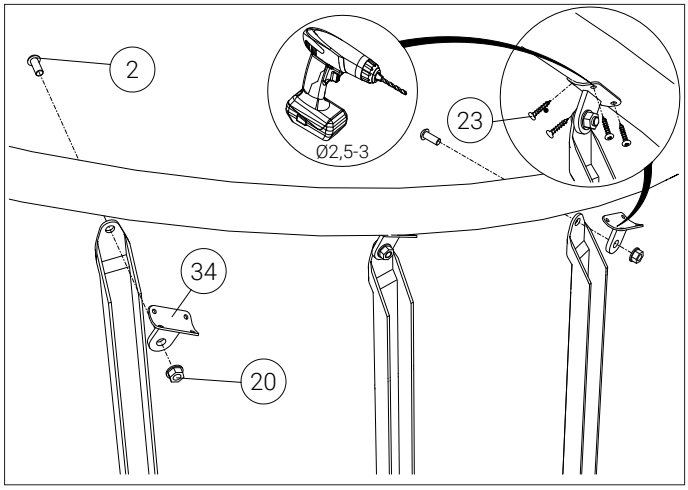

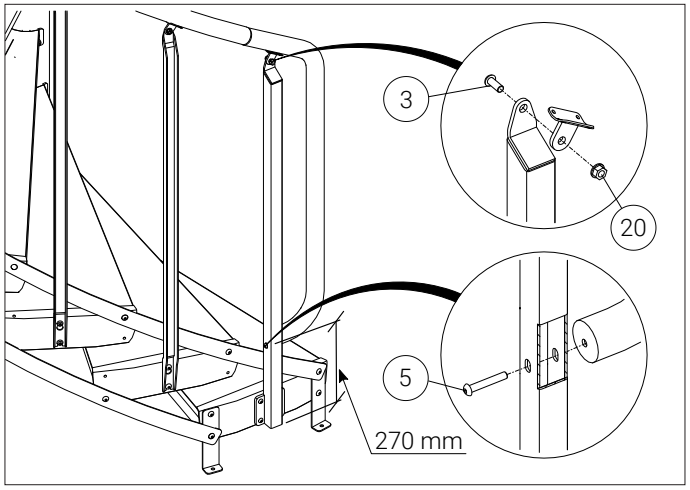

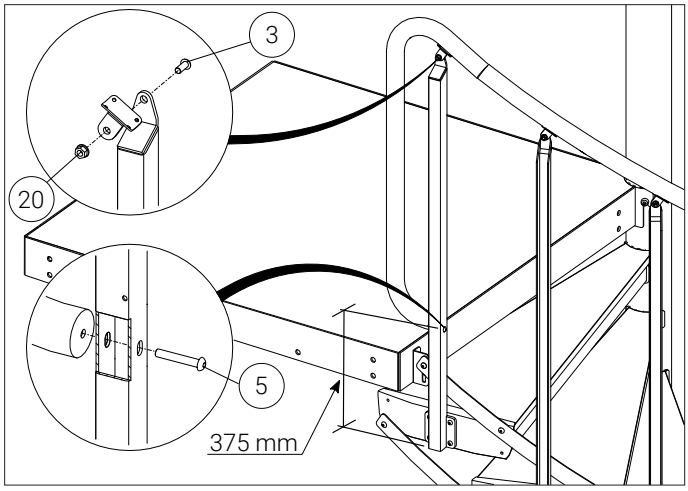

➡12

SVENSKA

Rundstångsräcke och bockad handledare.

ENGLISH

Balustrade with round bar balusters and bent handrail.

DEUTSCH

Rundstab-Geländer und Edelstahlhandlauf (walzblank).

SUOMI

Pyörötankokaide, pokattu käsijohde.

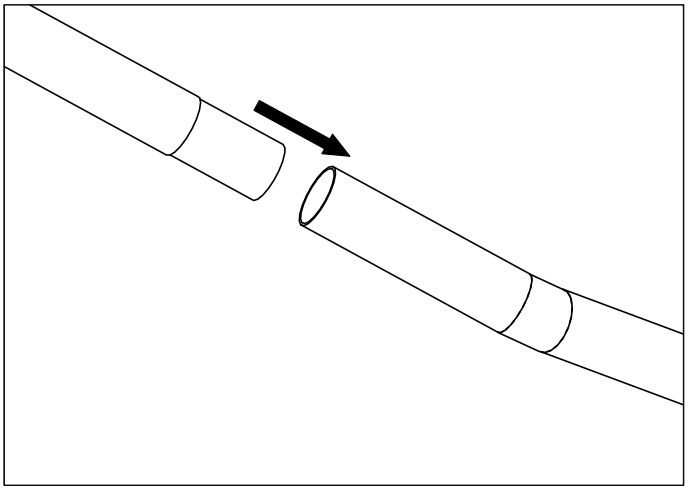

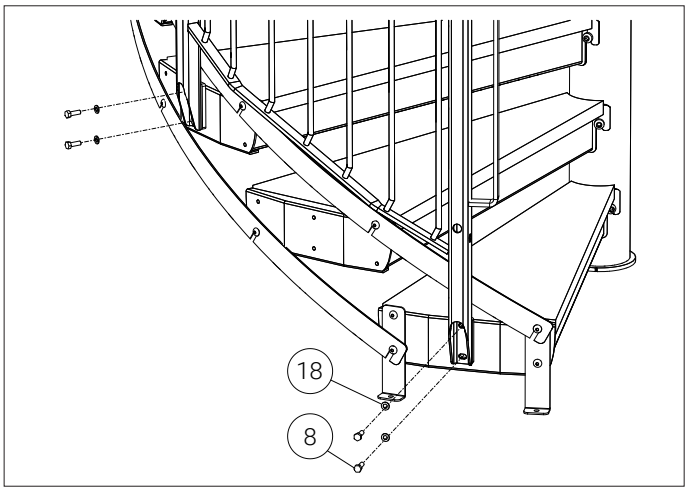

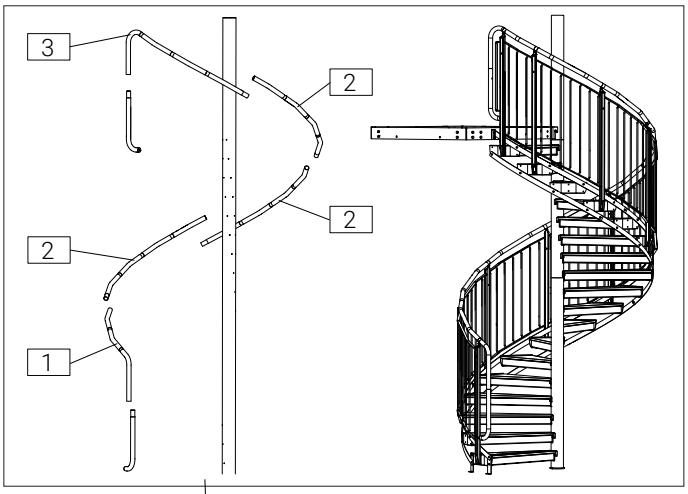

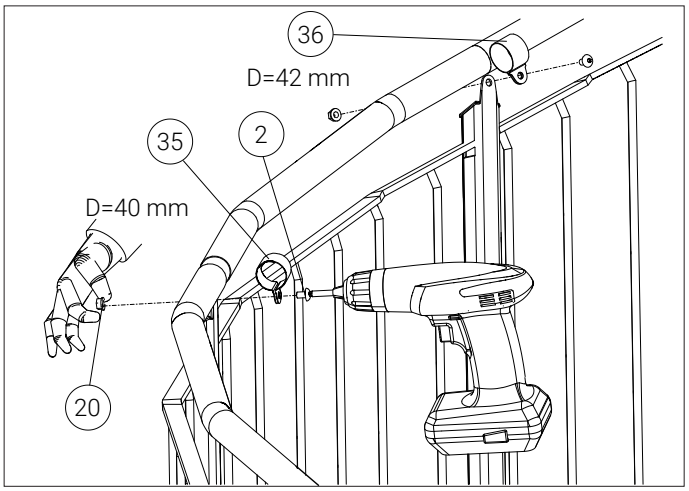

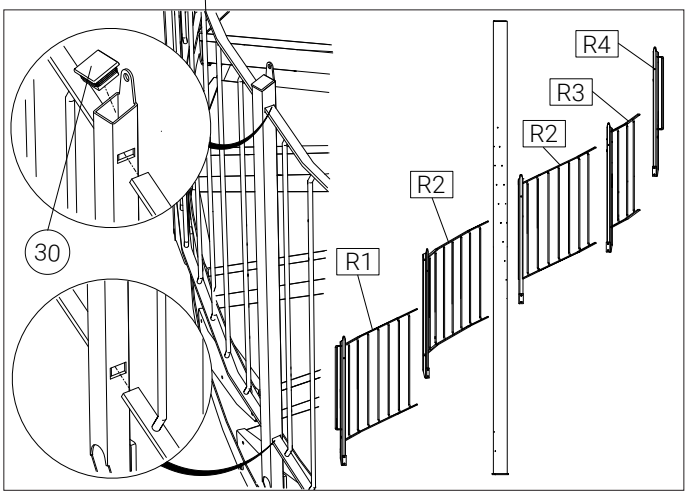

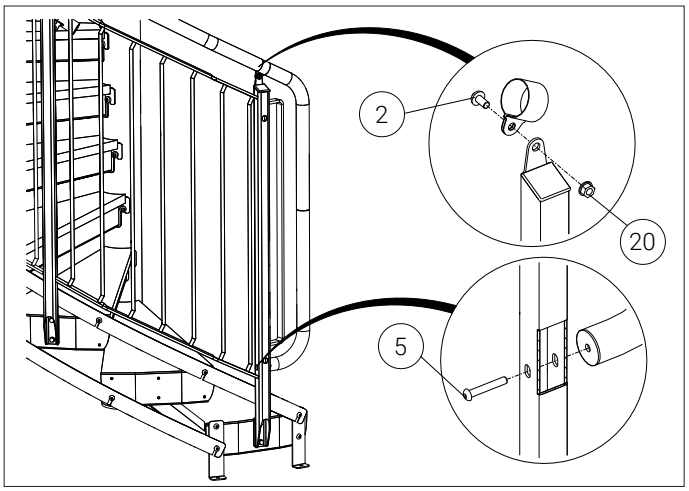

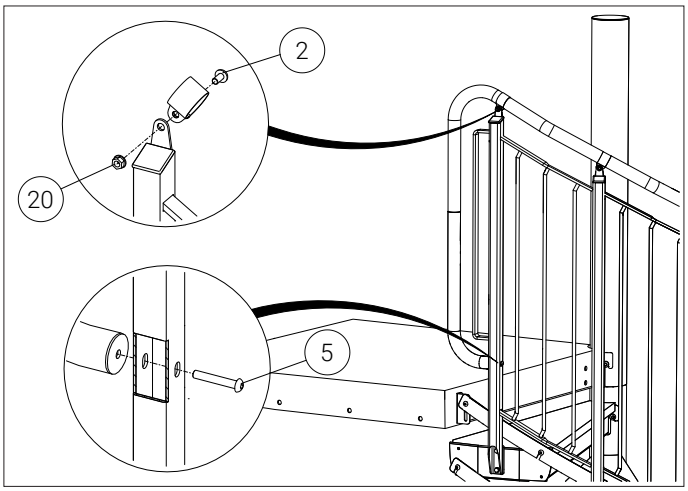

➡12

SVENSKA

Rundstångsräcke och trähandledare.

ENGLISH

Balustrade with round bar balusters and wood handrail.

DEUTSCH

Rundstab-Geländer und Holzhandlauf.

SUOMI

Pyörötankokaide, käsijohde puusta.

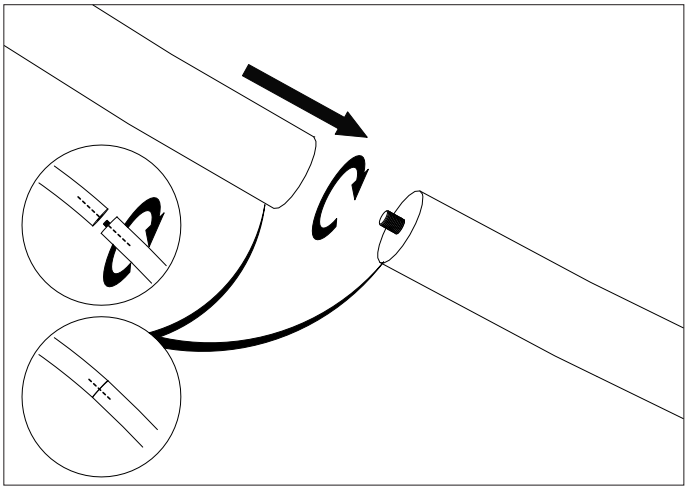

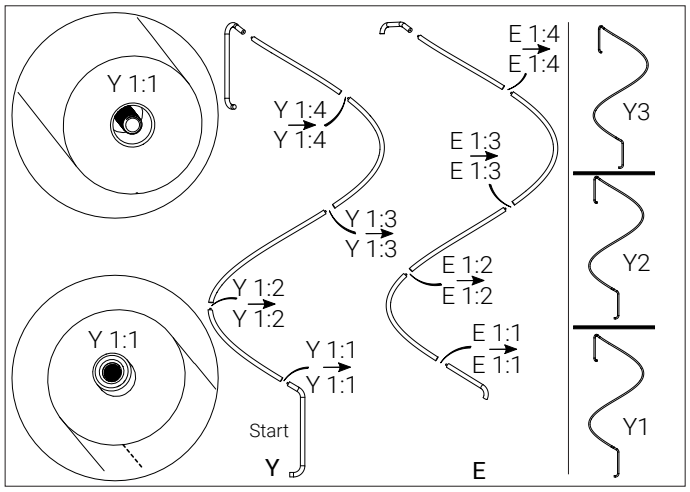

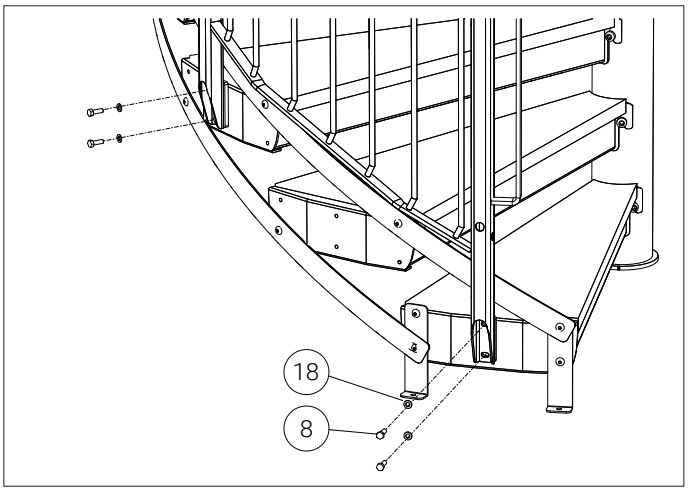

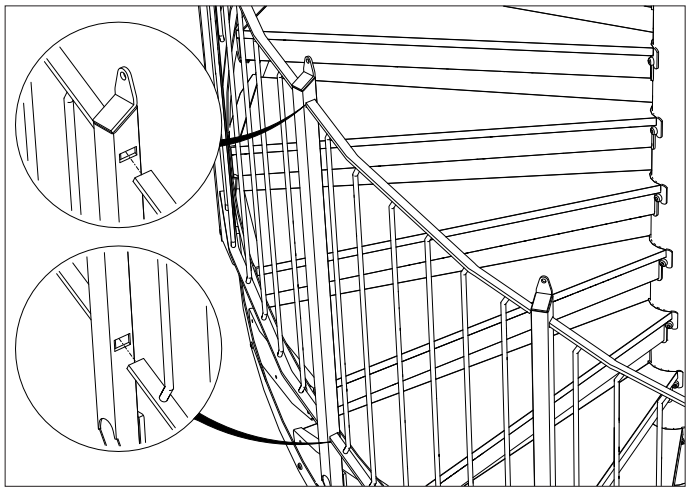

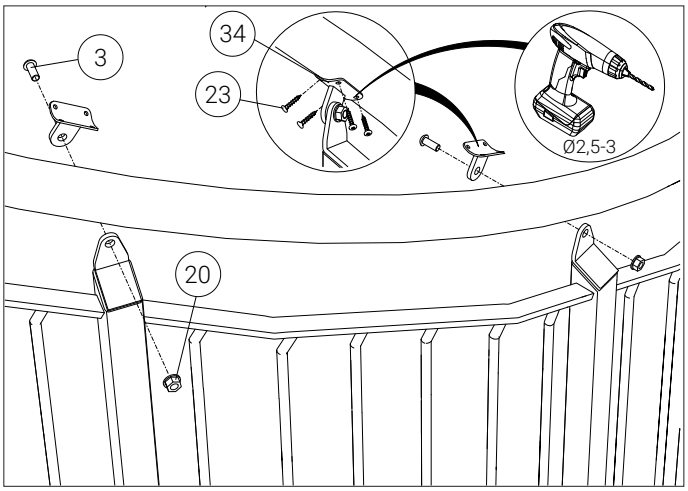

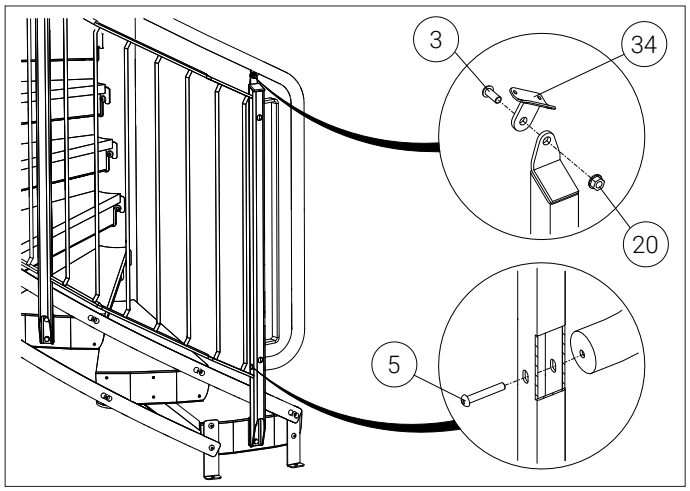

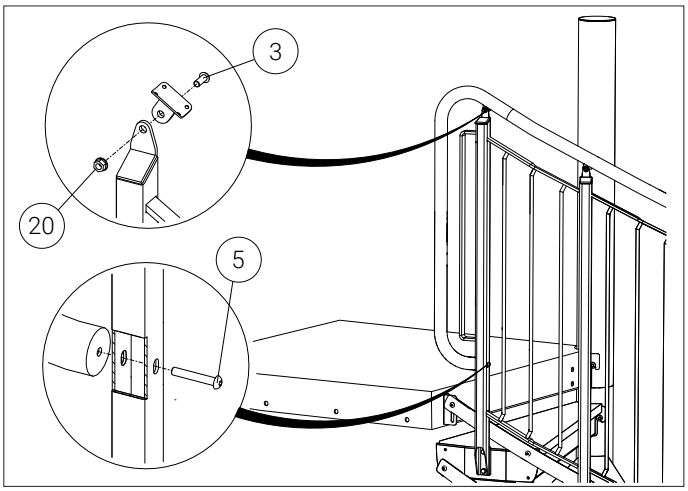

➡12

SVENSKA
Extra handledare och innerhandledare.

ENGLISH
Additional handrail and inner handrail.

DEUTSCH
Extra Handlauf und Innenhandlauf.

SUOMI
Ylimääräinen käsijohde, keskiputken käsijohde.

A Bockad handledare / Bent handrail / Edelstahlhandlauf / Pokattu käsijohde

B Trähandledare / Wood handrail / Holzhandlauf / Käsijohde puusta

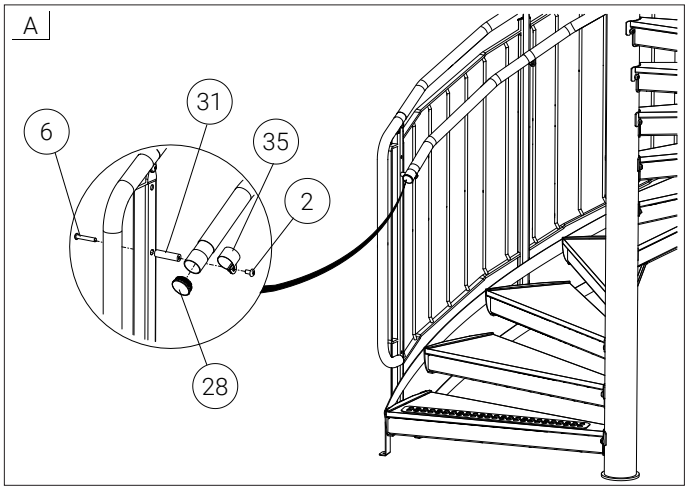

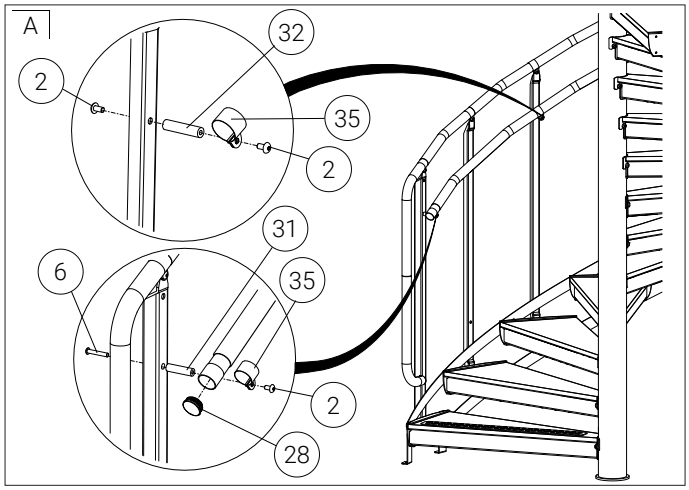

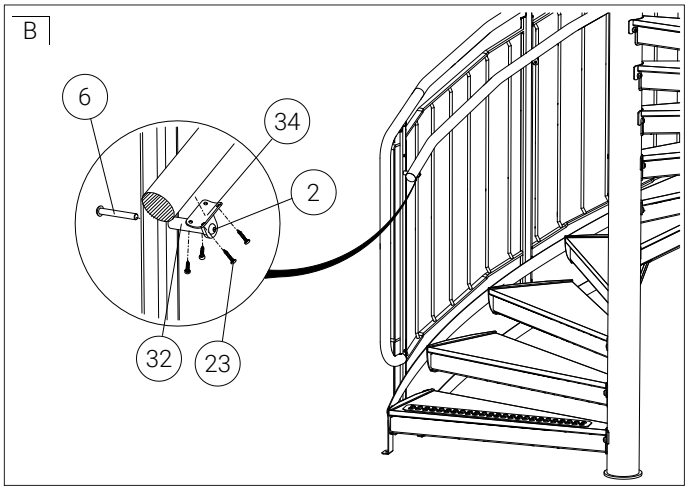

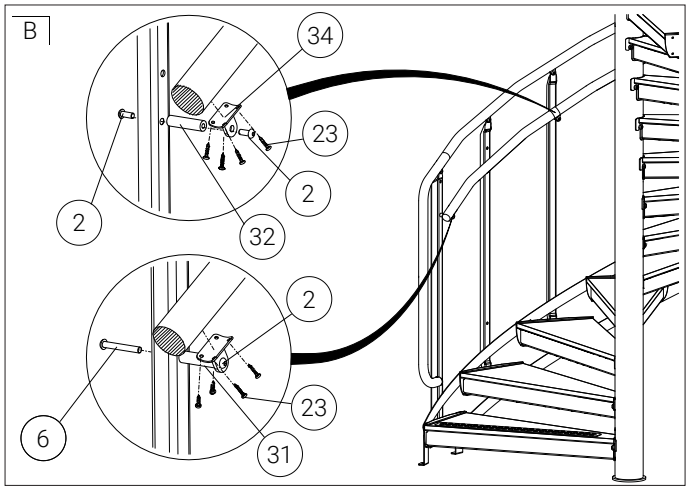

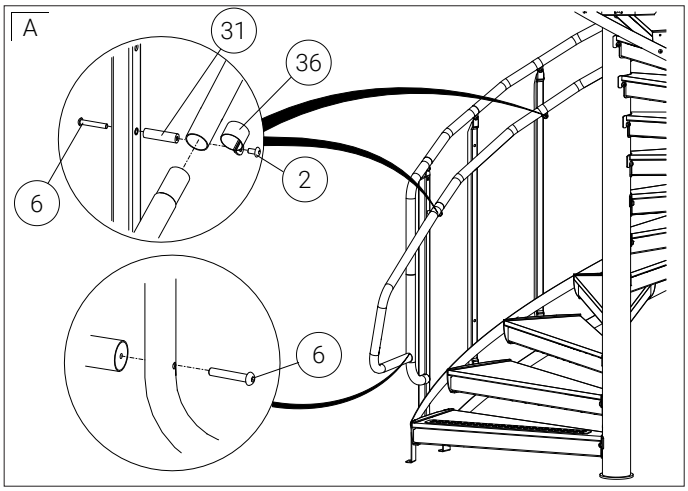

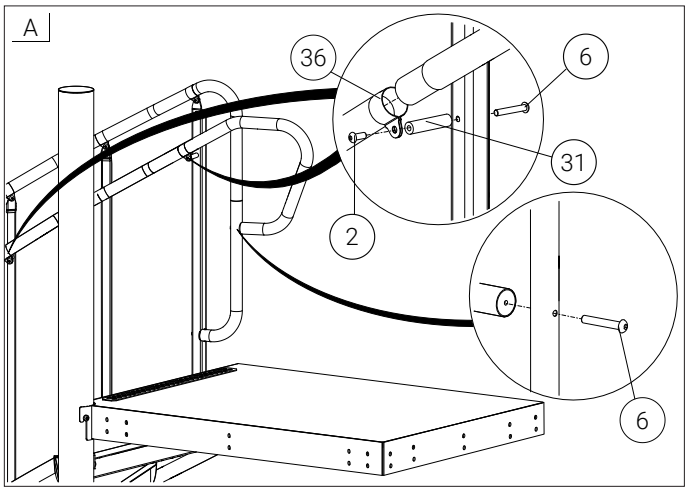

➡12

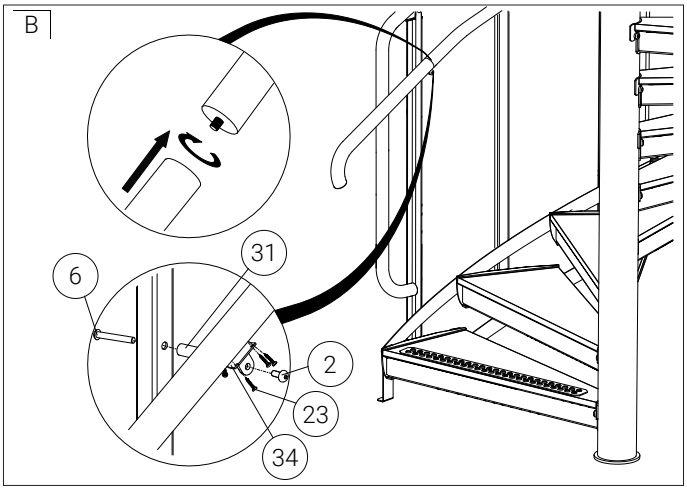
B
6
31
2
23
34

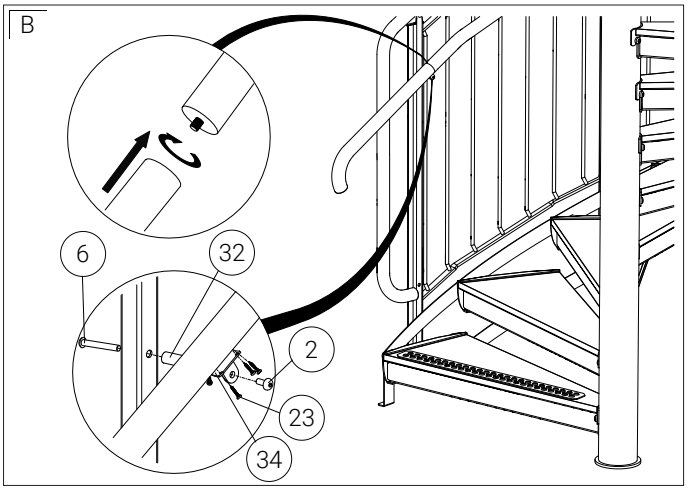
B
6
32
2
23
34

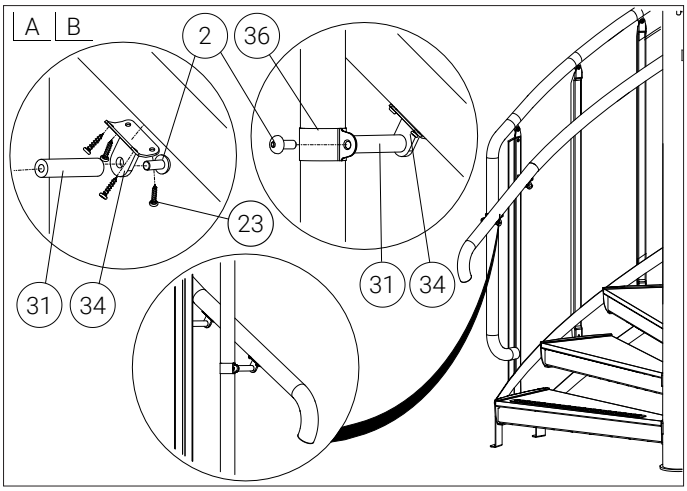
A B
2
36
23
31
34
31
34

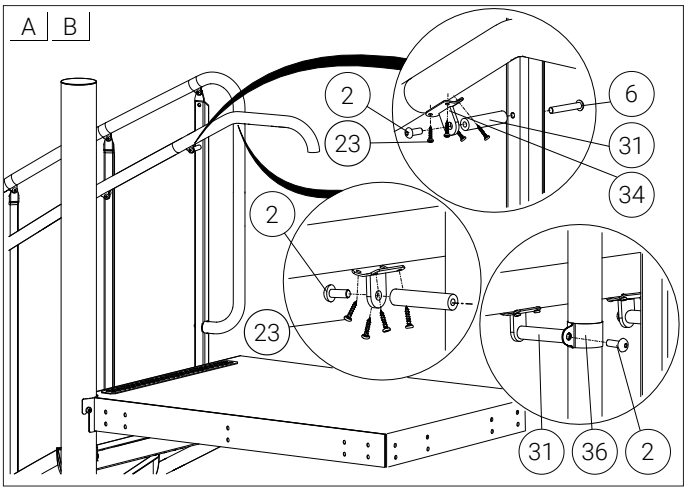
A B
2
6
23
31
34
2
23
31
36
2

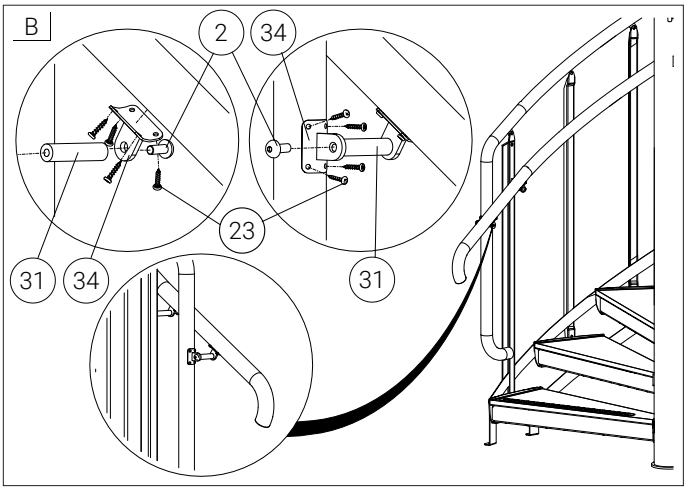
B
2
34
23
31
34
31

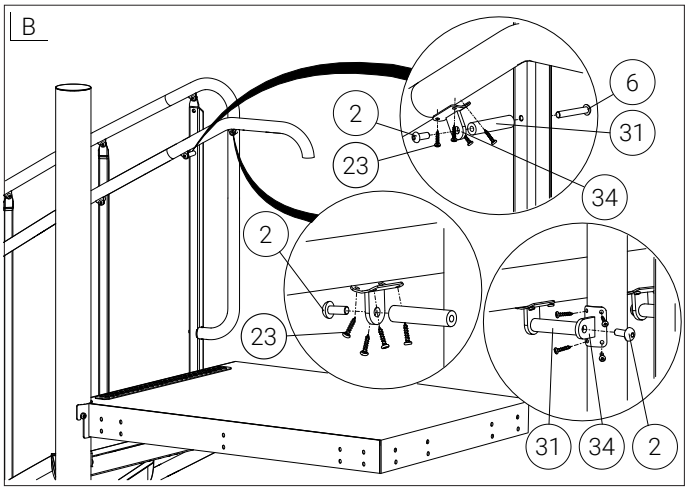
B
6
2
31
23
34
2
23
31
34
2

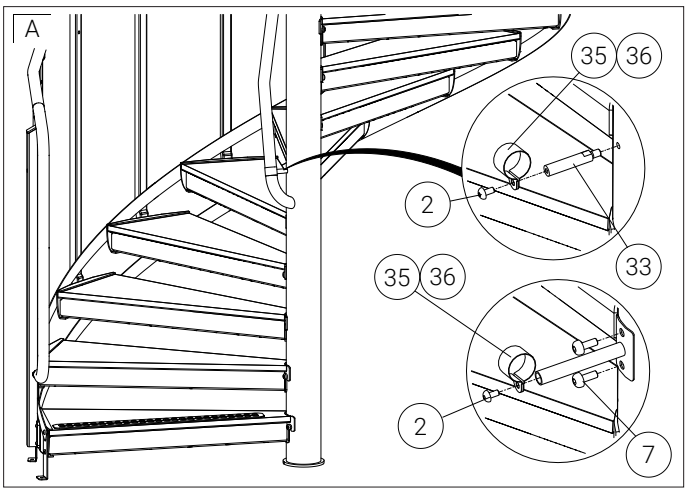
A
35
36
2
33
35
36
2
7

➡12

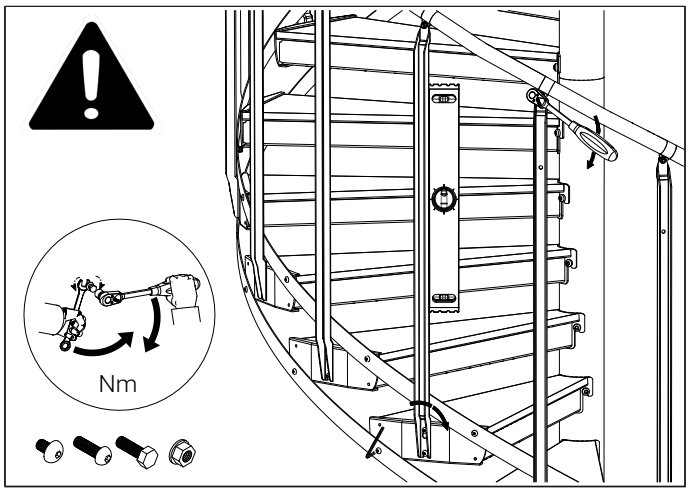
Nm

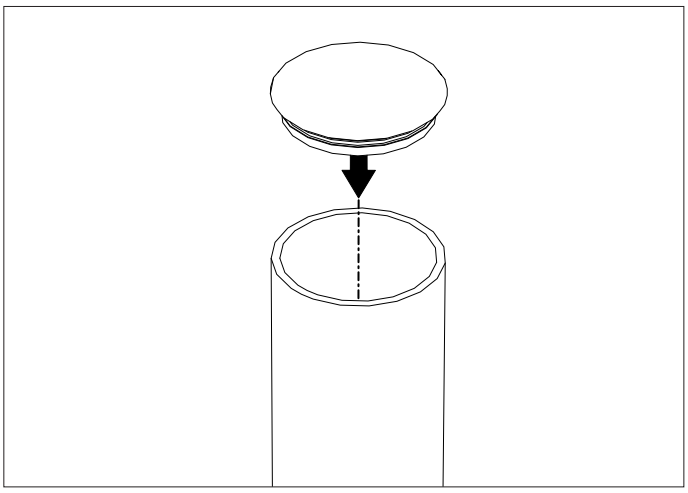

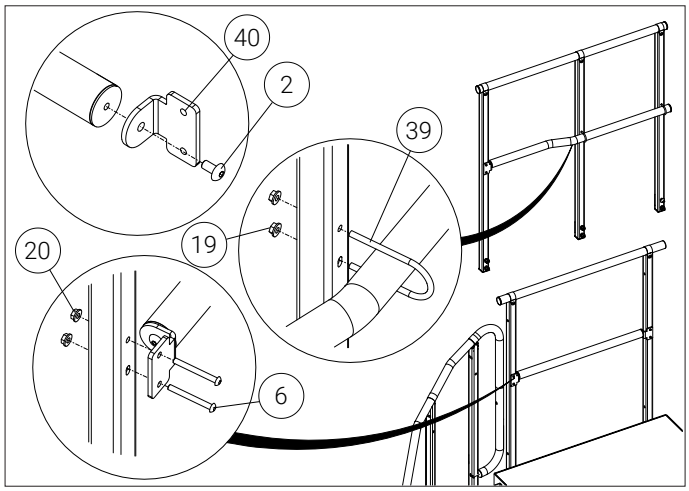
40
2
39
19
20
6

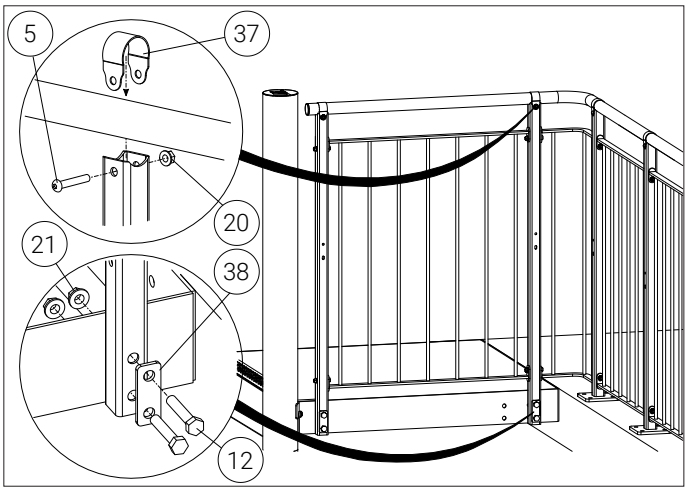
5
37
20
21
38
12

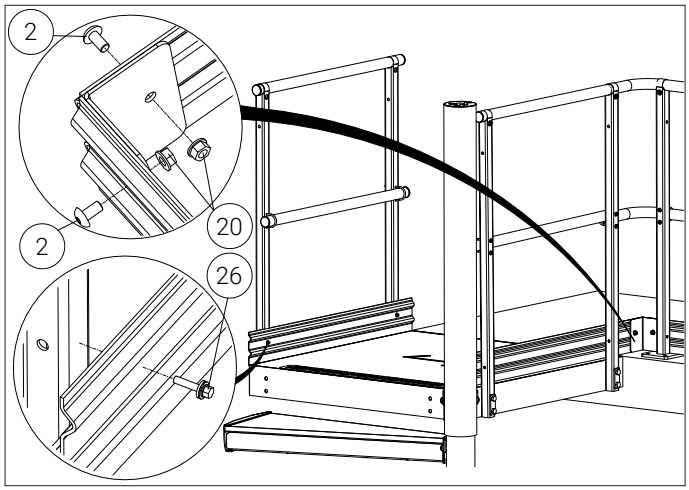
2
20
2
26

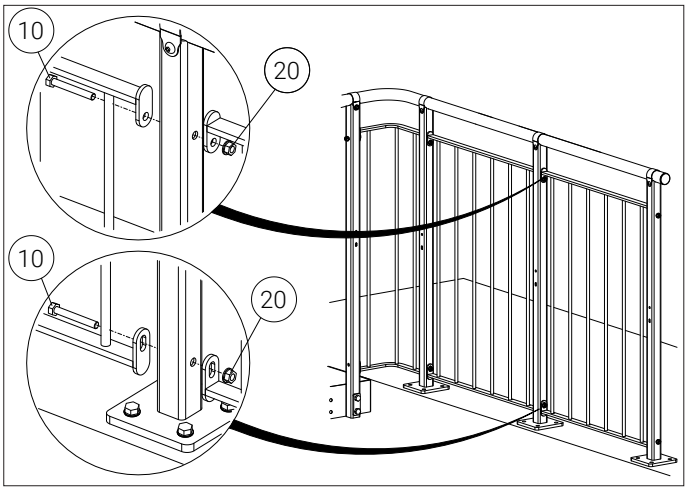
10
20
10
20

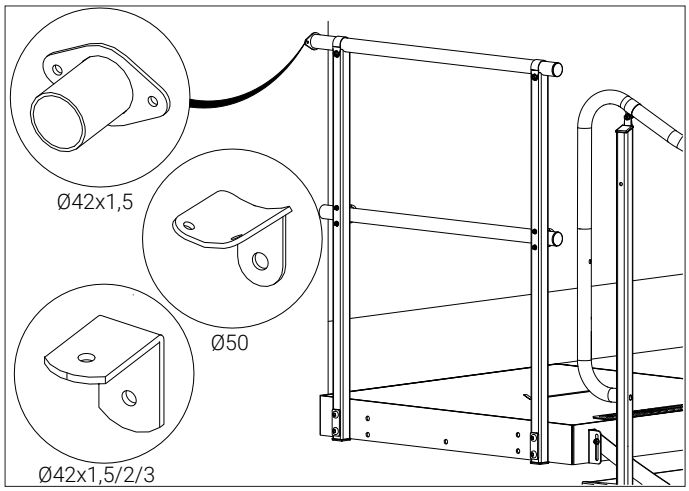
Ø42x1,5
Ø50
Ø42x1,5/2/3

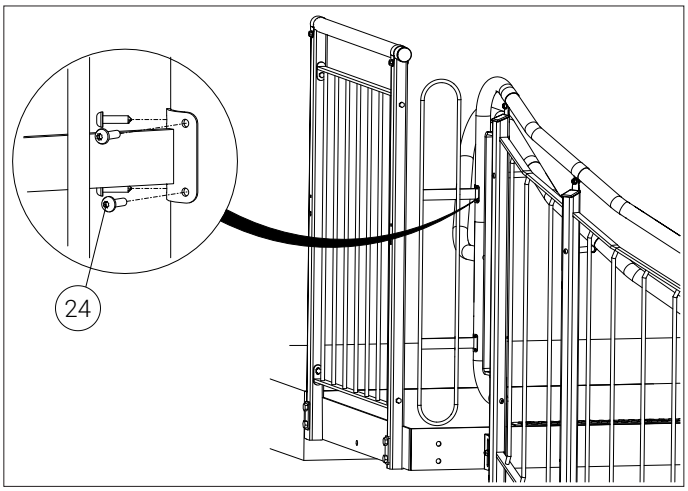
24

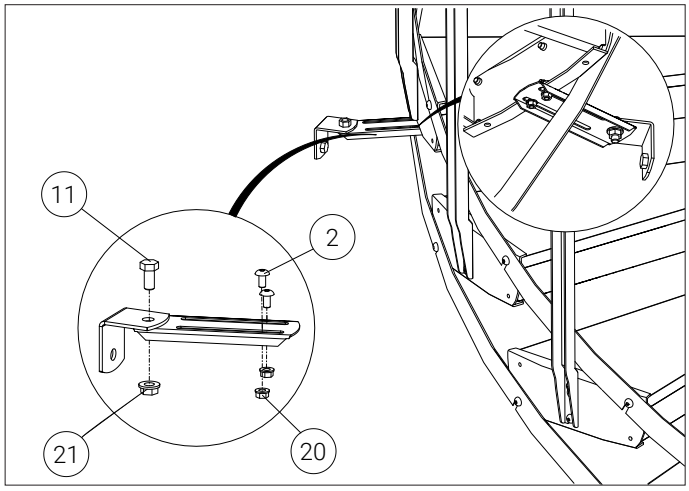
11
2
21
20

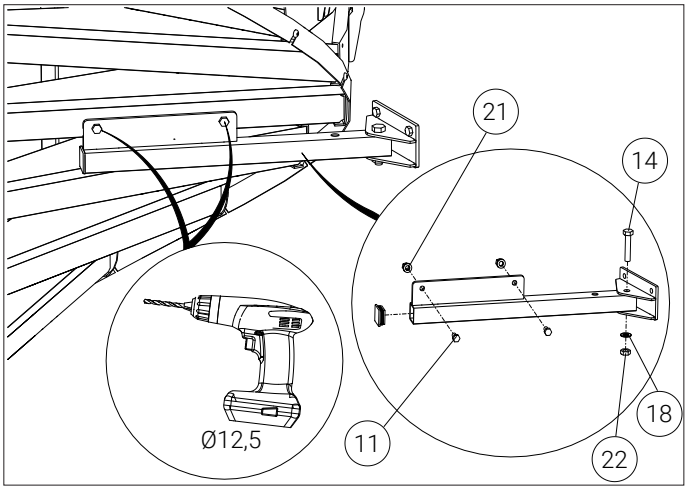
21
14
Ø12,5
11
18
22

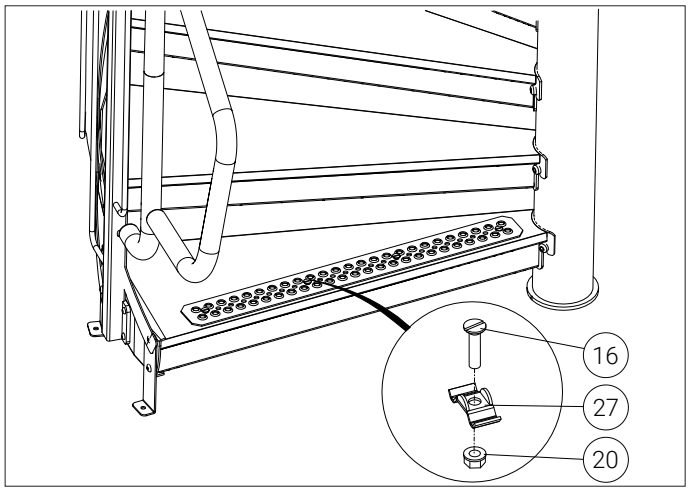
16
27
20

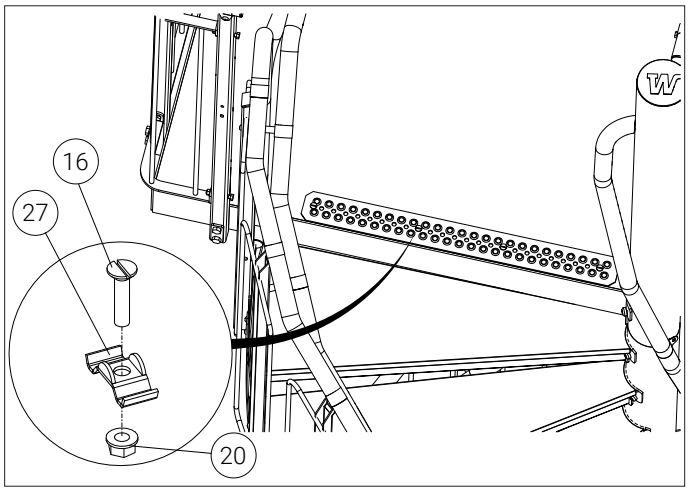
16
27
20

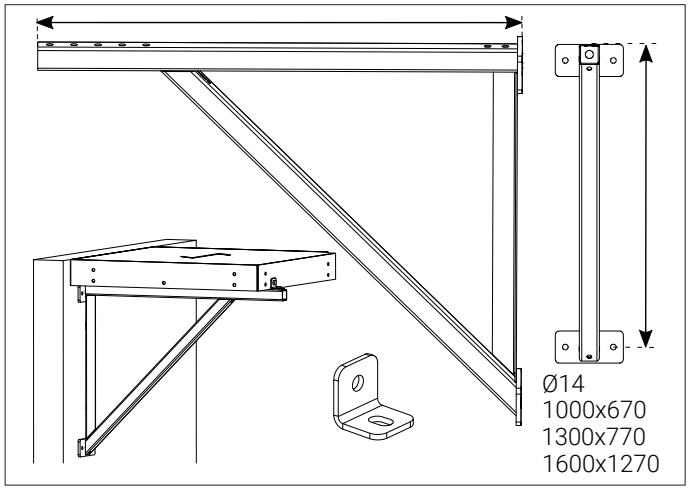
Ø14
1000x670
1300x770
1600x1270

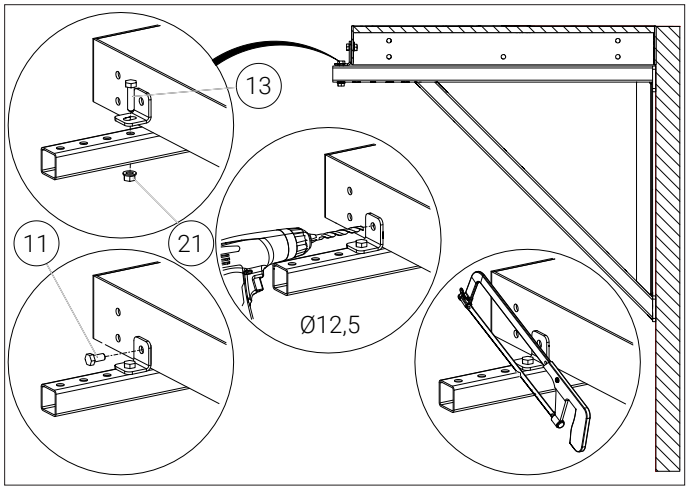
13
11
21
Ø12,5

SVENSKA

Tillval.

ENGLISH

Accessories.

DEUTSCH

Option Zubehör.
(Nicht in Standardlieferung enthalten.)

SUOMI

Mahdolliset lisäosat.

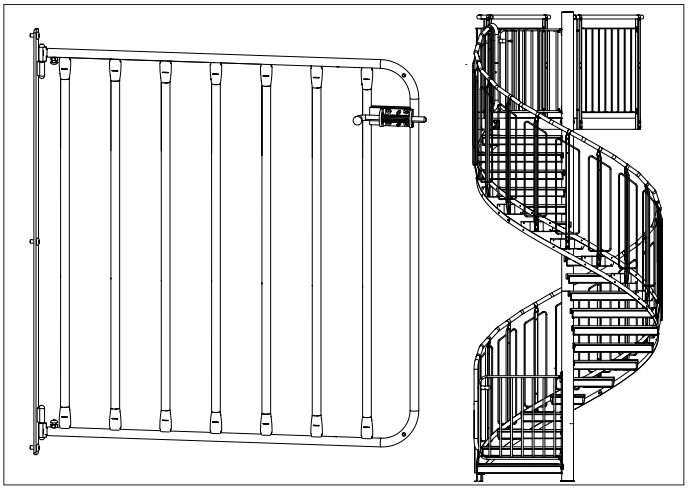

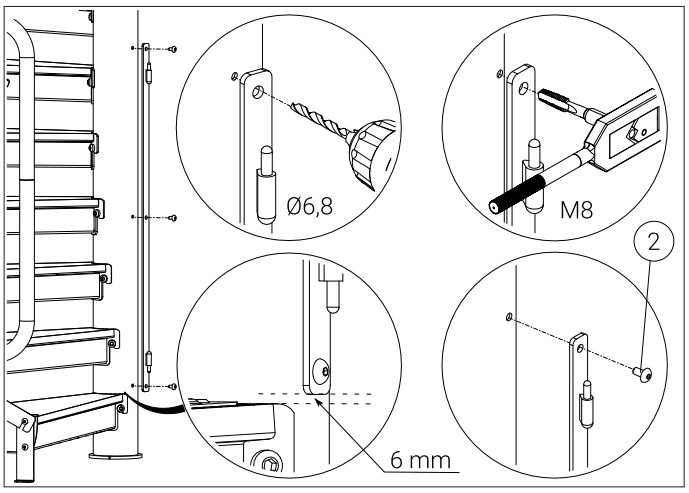

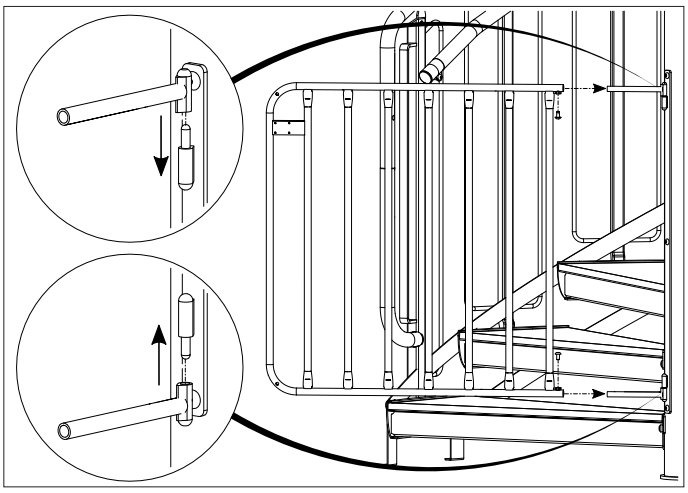

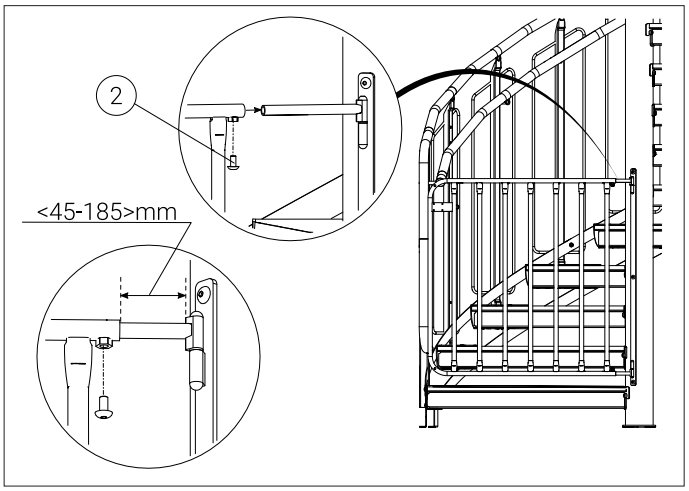

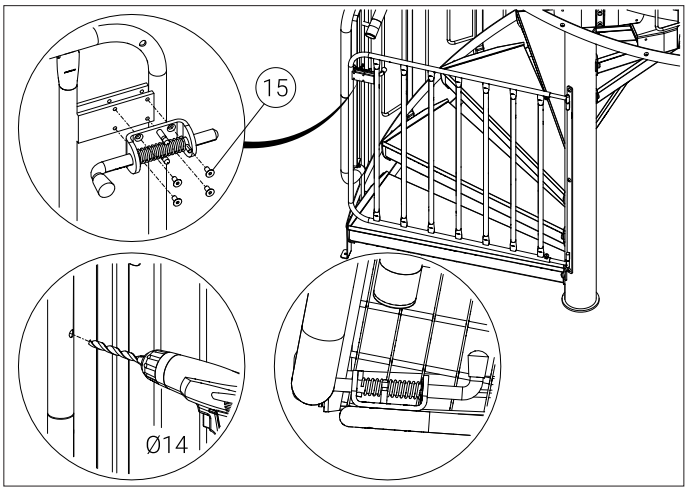

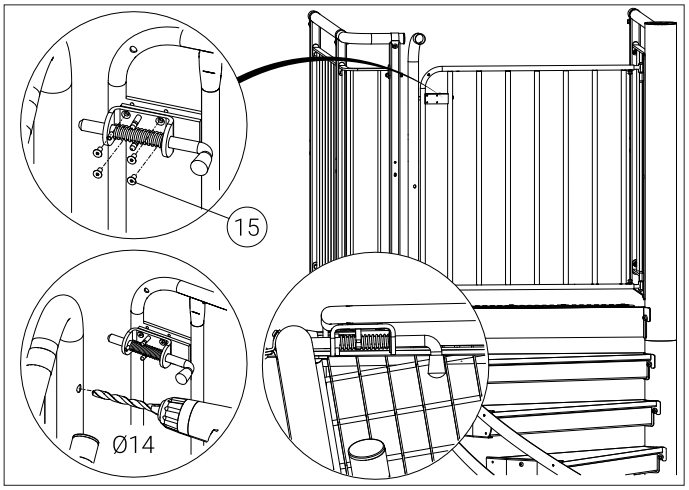

Weland AB
Malmgatan 34
333 30 Smålandsstenar
Sverige

Tel. +46(0)371-344 00
E-post: info@weland.se
weland.se

Weland AS
Svennerudveien 34
2016 Frogner
Norge

Tel. 46 93 91 00
E-mail: weland@weland.no
weland.no

Weland & Sønner A/S
Rugvænget 32
2630 Taastrup
Danmark

Tel. 43 99 75 55
E-mail: weland@weland.dk
weland.dk

Weland GmbH
Spenglerstr. 89-91
23556 Lübeck
Deutschland

Tel. 0451-899 41-0
Fax. 0451-899 41-50
E-mail: info@weland.de
weland.de

Weland Oy
Peltotie 31
28400 Ulvila
Suomi

Puh. 02-6343 900
S-posti: info@weland.fi
weland.fi

WELAND