SKYDDSBUR RUND
FULL-CIRCLE PROTECTIVE CAGE
SCHUTZKÄFIG RUND
PYÖREÄ HÄKKI

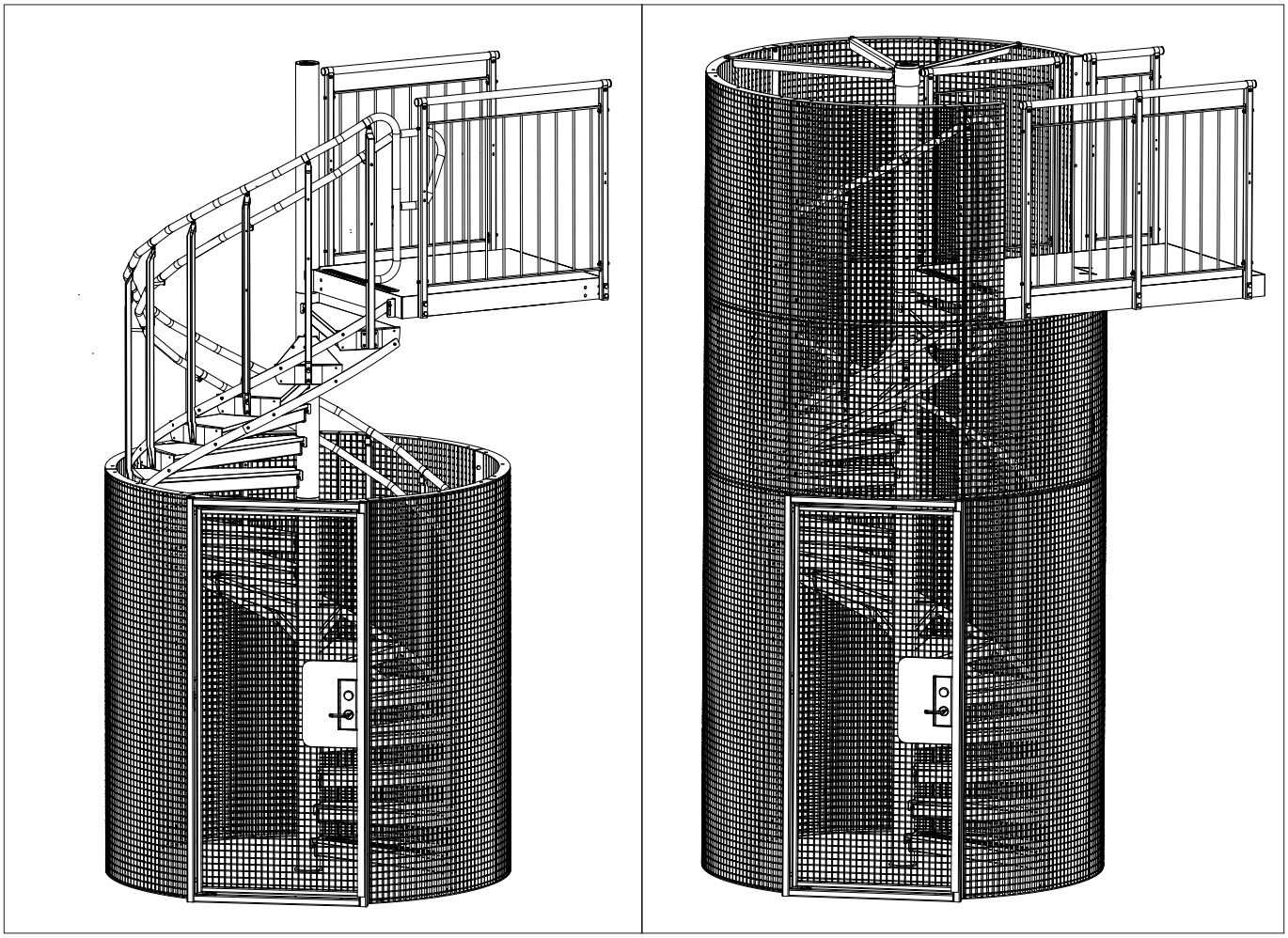

WELAND

2023-05

VERKTYG SOM BEHÖVS • TOOLS REQUIED • ERFORDERLICHE WERKZEUGE • TARVITTAVAT TYÖKALUT

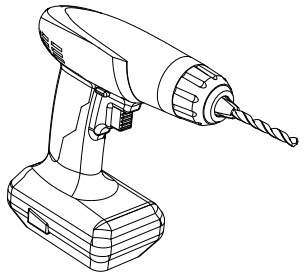

Ø8 mm
Ø9 mm
Ø12,5 mm

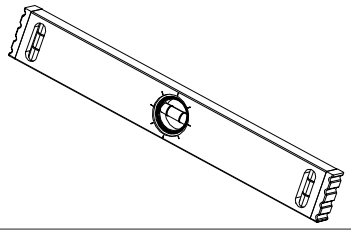

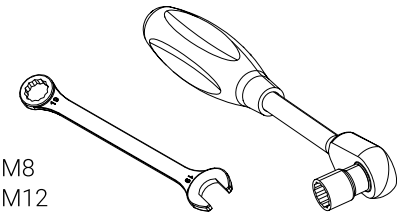

M8
M12

H5
H8

8

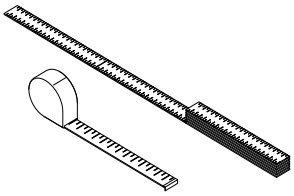

DETALJSPECIFIKATION • SPECIFICATION OF COMPONENTS • EINZELTEIL-SPEZIFIKATION • OSALUETTELO

1

H8

MF6S M5x10, rf A2
164605102

2

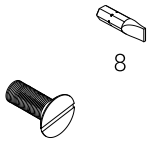

8

MFS M6x14, fzb
164606144

3

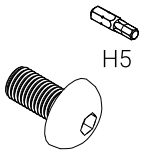

H5

K6S M8x16, rf A2
164608162

4

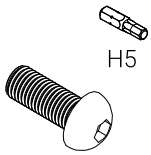

H5

K6S M8x20, rf A2
164608202

5

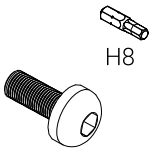

H8

K6S M10x25, rf A2
164610253

6

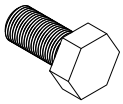

M6S-H M12x25, fzv
164612251

7

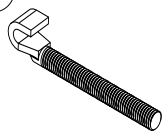

M8x38, Zn/Ni
1636038

8

M8, rf
16481

9

M6S M8, fzv
164608001

10

M6MF M8, rf A2
1646082

11

M6MF M12, fzv
164612002

12

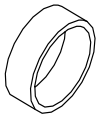

30x2-10
764301

13

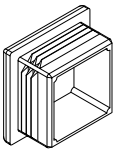

40x40x3
759ÄH40

14

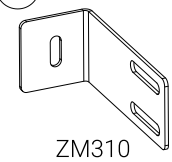

ZM310
7641501

15

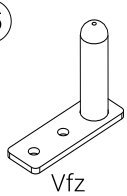

Vfz
7641081

16

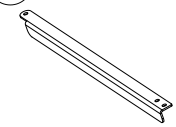

50x50x5, vfz

17

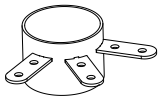

139,7x4,5, vfz

SVENSKA - Bultdetaljer för infästning mot befintlig konstruktion ingår ej.

ENGLISH - Bolts for fastening to wall or floor is not included in delivery.

DEUTSCH - Verankerungsmaterial (Dübel) zur Befestigung an dem Gebäude/Fundament sind nicht in unserem Lieferumfang enthalten.

SUOMI - Kiinnityspultit runkorakenteisiin eivät sisälly toimitukseen.

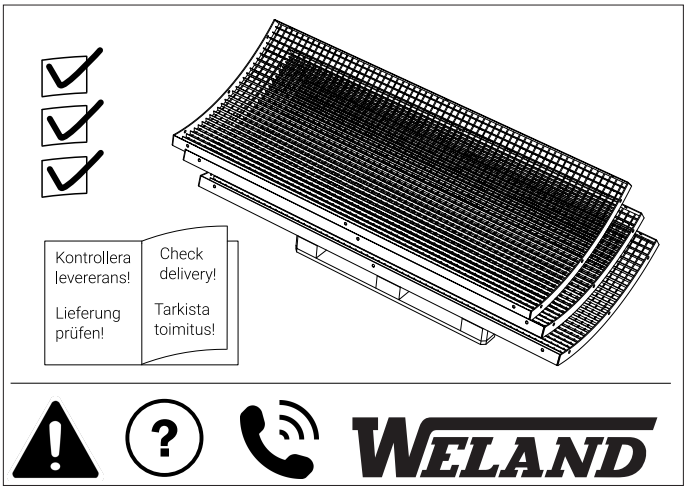
Kontrollera levererans!
Lieferung prüfen!
Check delivery!
Tarkista toimitus!
WELAND

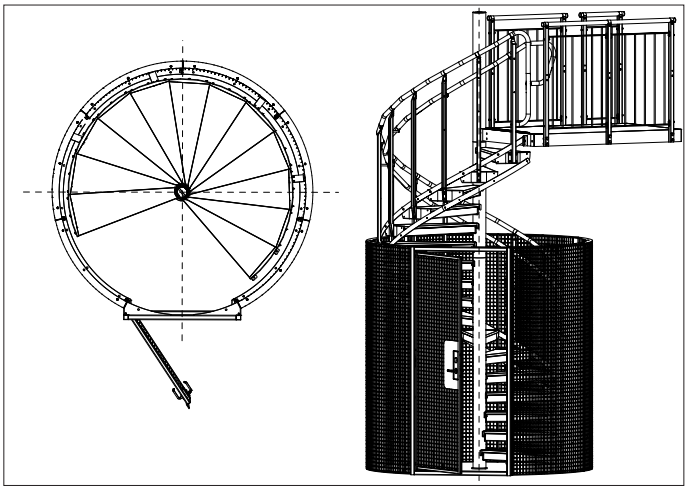

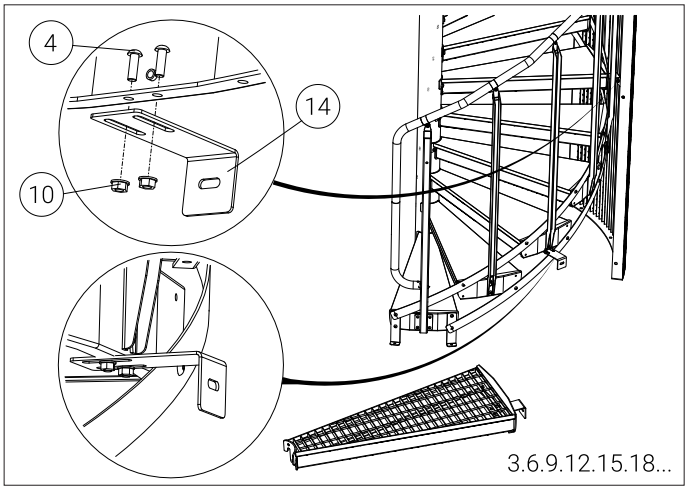
4
14
10
3.6.9.12.15.18...

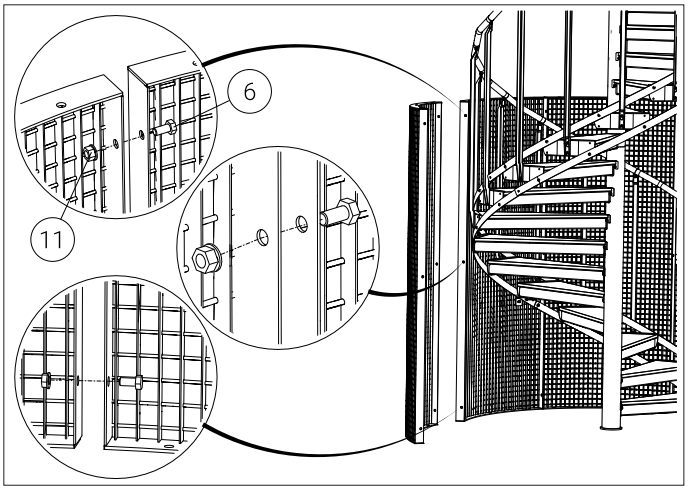
6
11

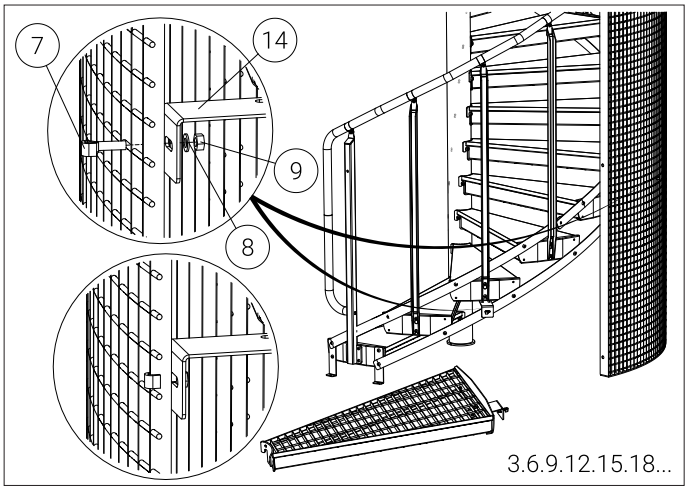
7
14
9
8
3.6.9.12.15.18...

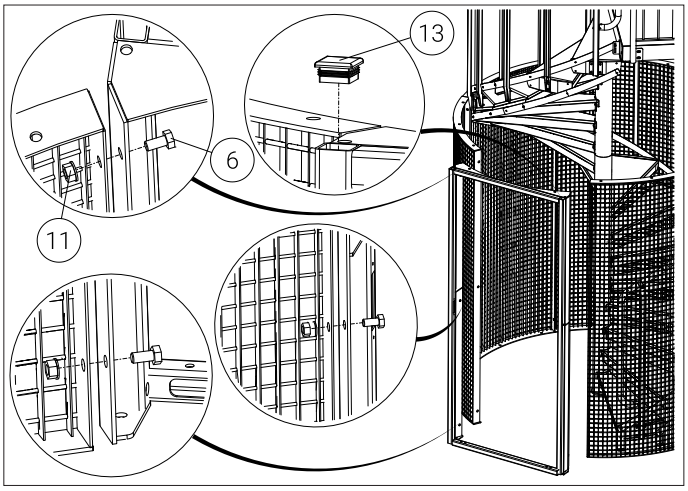
13
6
11

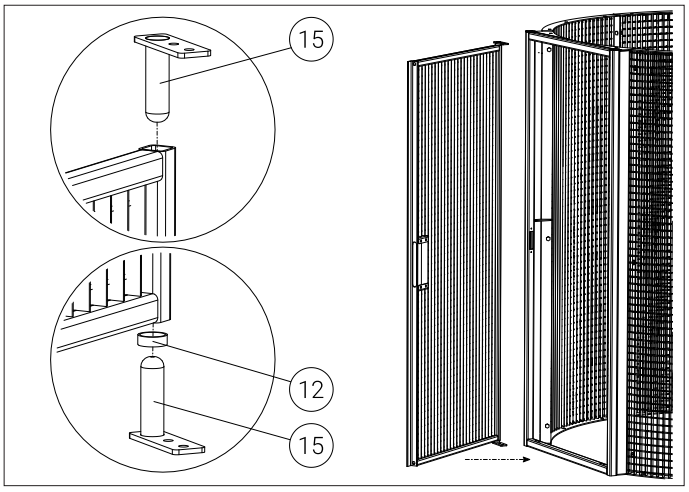
15
12
15

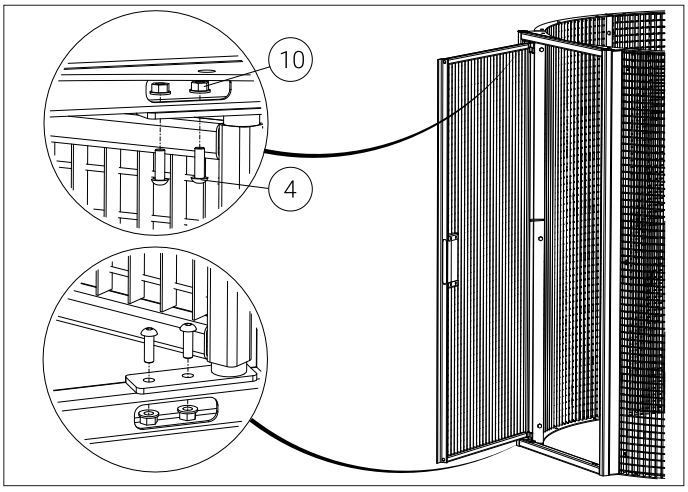
10
4

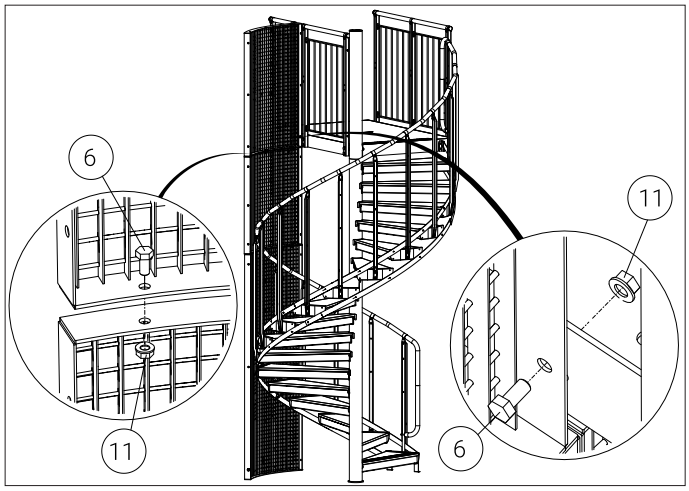
6
11
11
6

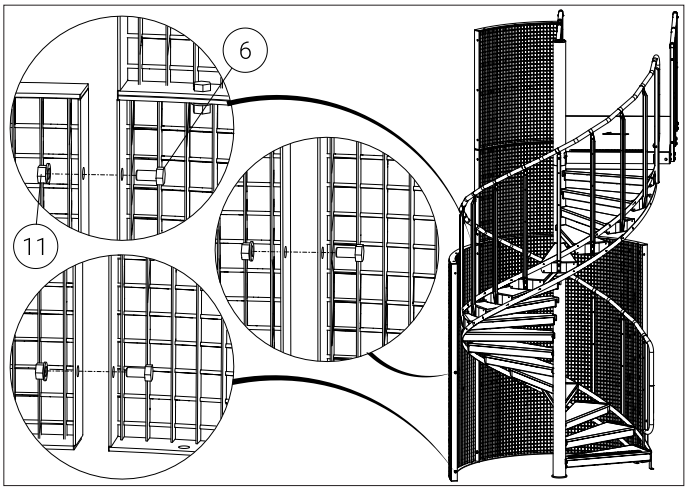
6
11

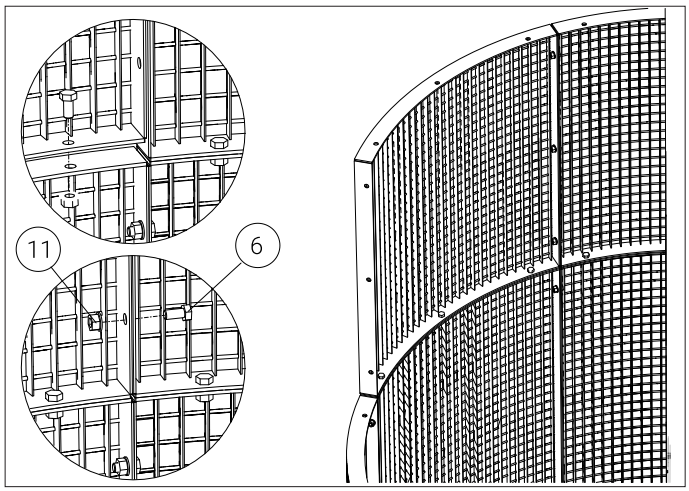
11
6

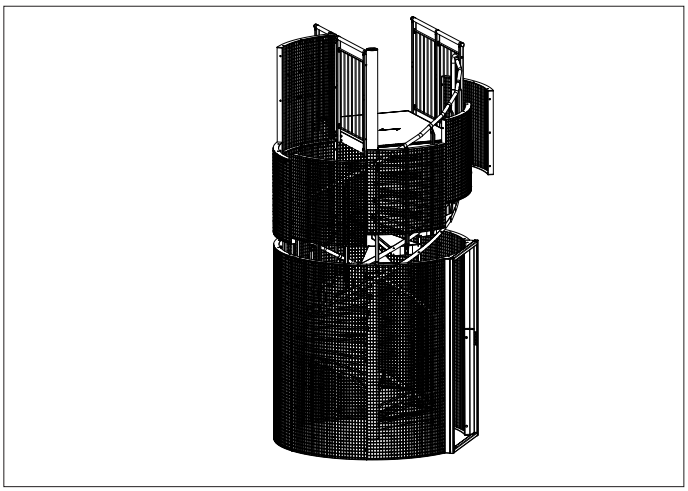

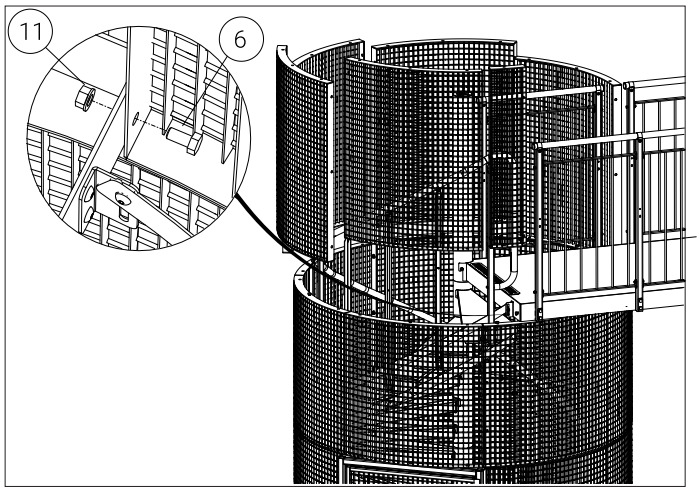
11
6

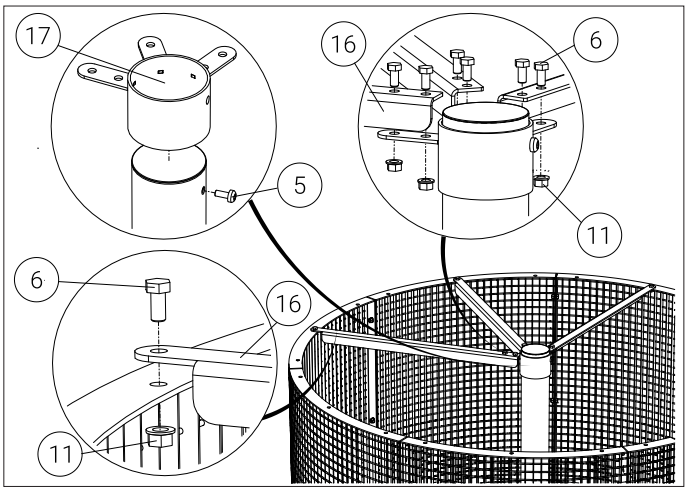
17
16
6
5
11
6
16
11

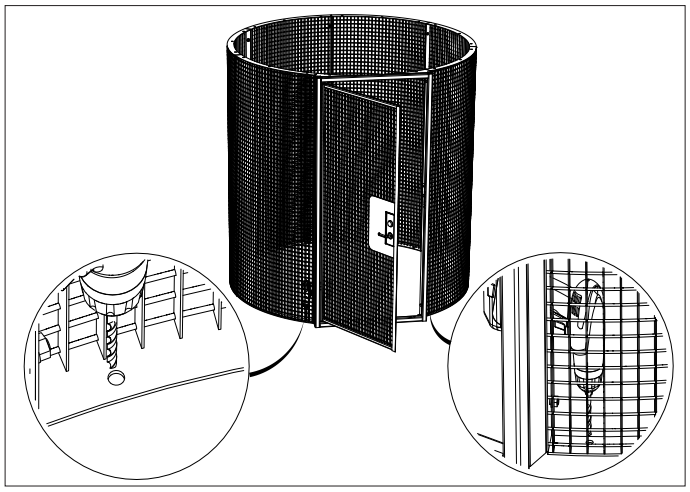

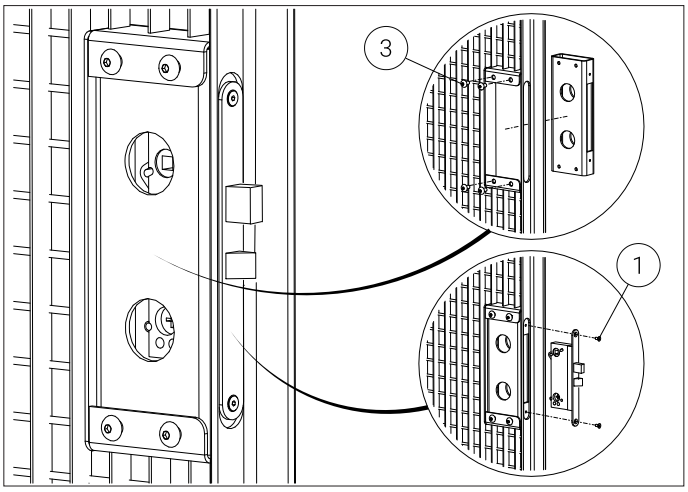

LÅS • LOCK • SPERREN • LUKKO

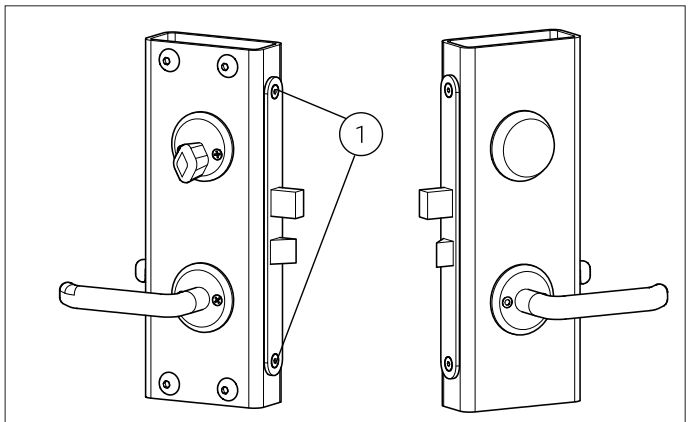

ASSA 565-50

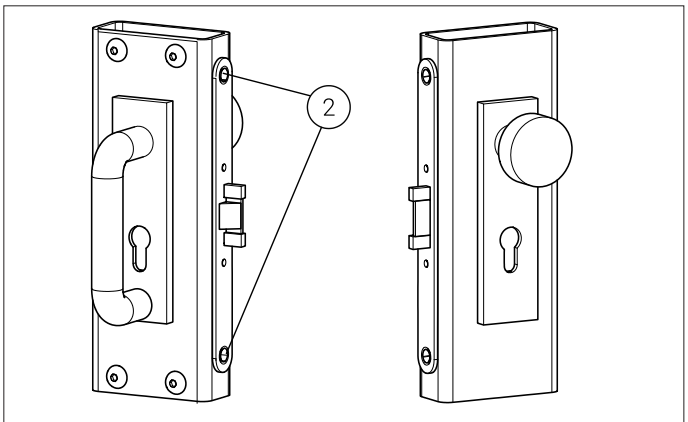

BKS PANIKSCHLOSS

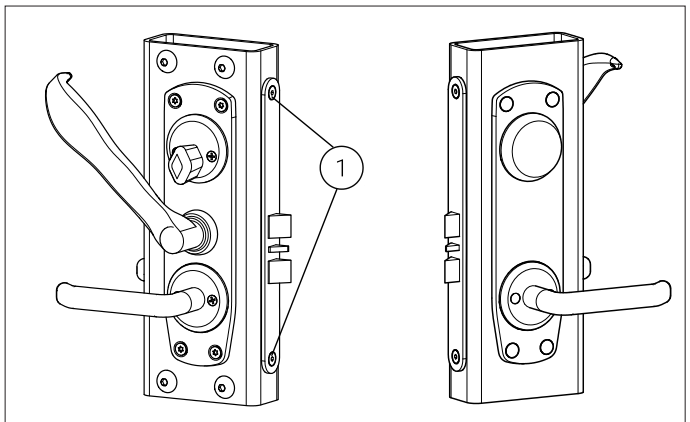

ASSA 722-50 + ASSA 179A

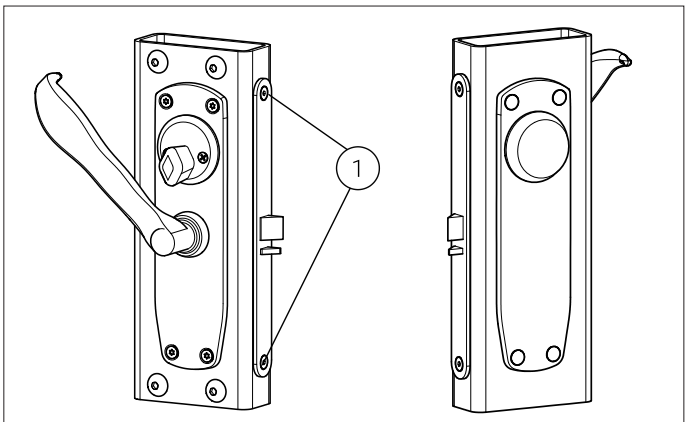

ASSA 732-50 + ASSA 179B

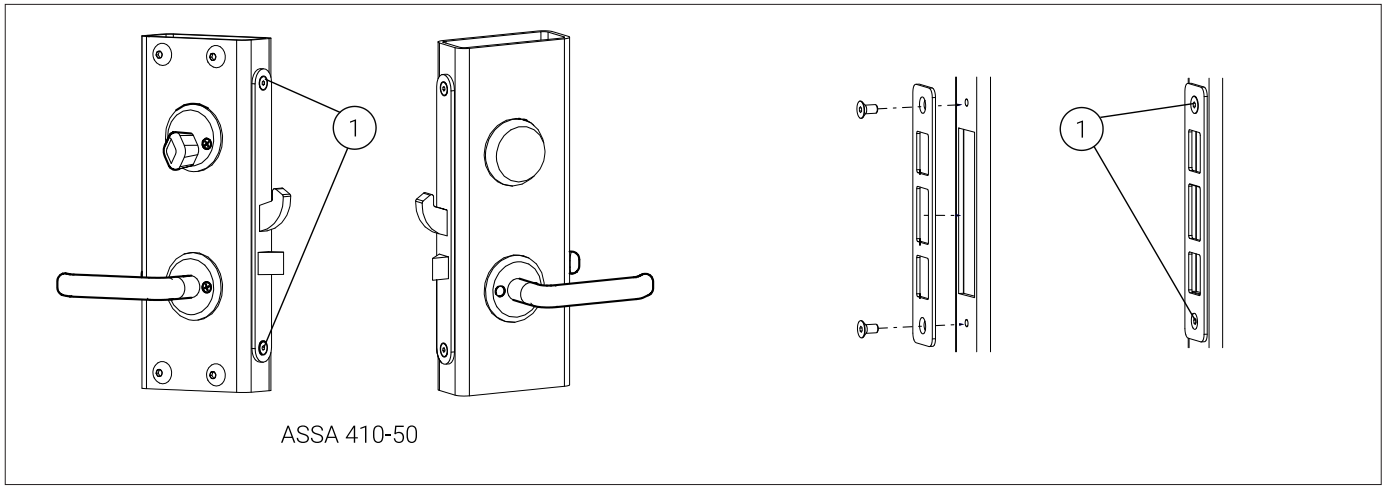

ASSA 410-50

Weland AB
Malmgatan 34
333 30 Smålandsstenar
Sverige

Tel. +46(0)371-344 00
E-post: info@weland.se
weland.se

Weland AS
Svennerudveien 34
2016 Frogner
Norge

Tel. 46 93 91 00
E-mail: weland@weland.no
weland.no

Weland & Sønner A/S
Rugvænget 32
2630 Taastrup
Danmark

Tel. 43 99 75 55
E-mail: weland@weland.dk
weland.dk

Weland GmbH
Spenglerstr. 89-91
23556 Lübeck
Deutschland

Tel. 0451-899 41-0
Fax. 0451-899 41-50
E-mail: info@weland.de
weland.de

Weland Oy
Peltotie 31
28400 Ulvila
Suomi

Puh. 02-6343 900
S-posti: info@weland.fi
weland.fi

WELAND