SKYDDSBUR KVARTS
QUARTER-CIRCLE PROTECTIVE CAGE
SCHUTZKÄFIG - VIERTELKREIS
NELJÄNNESHÄKKI

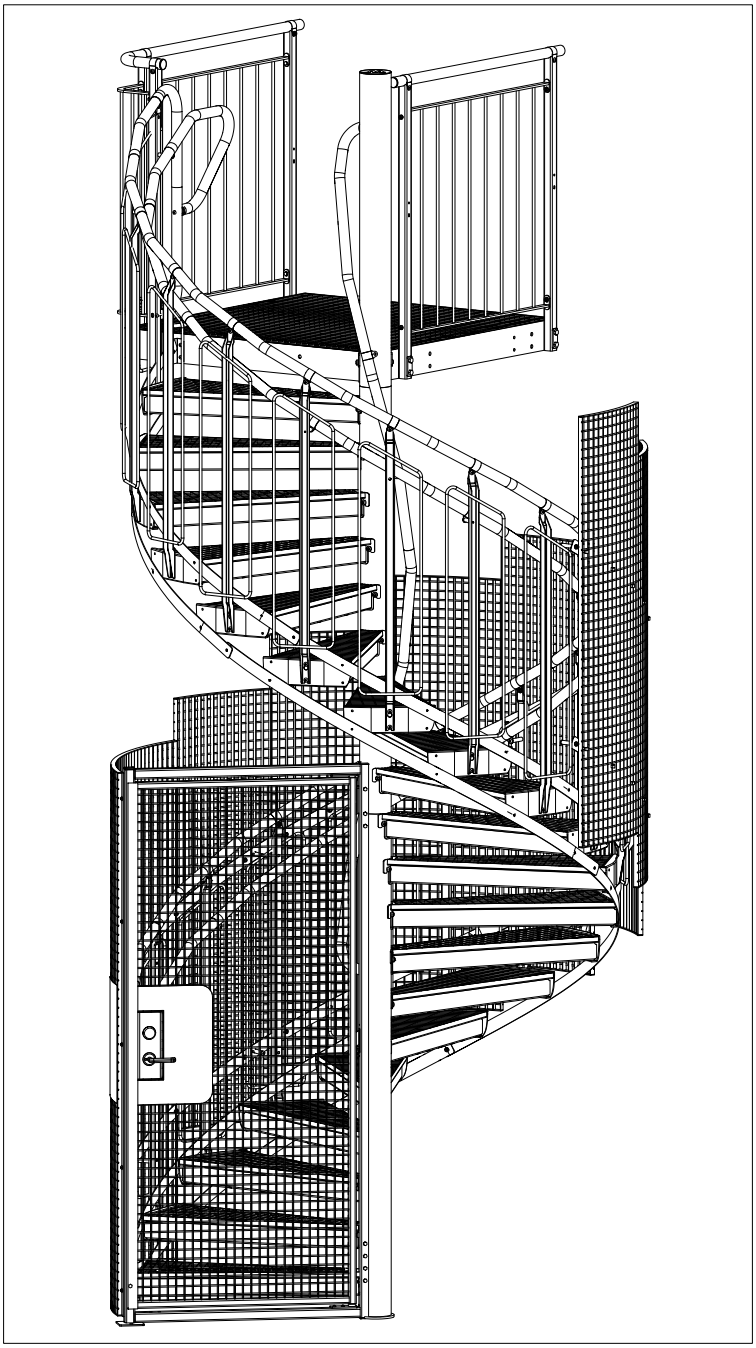

WELAND

2023-05

VERKTYG SOM BEHÖVS • TOOLS REQUIED • ERFORDERLICHE WERKZEUGE • TARVITTAVAT TYÖKALUT

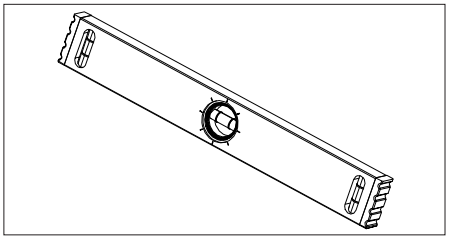

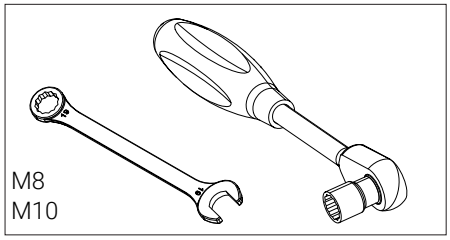

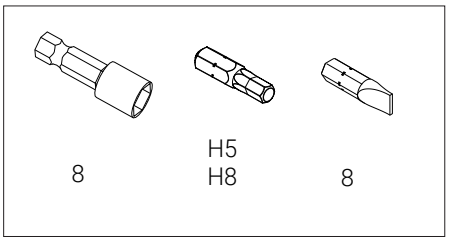

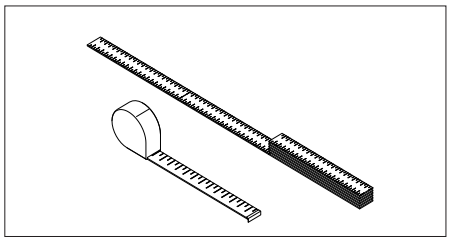

DETALJSPECIFIKATION • SPECIFICATION OF COMPONENTS • EINZELTEIL-SPEZIFIKATION • OSALUETTELO

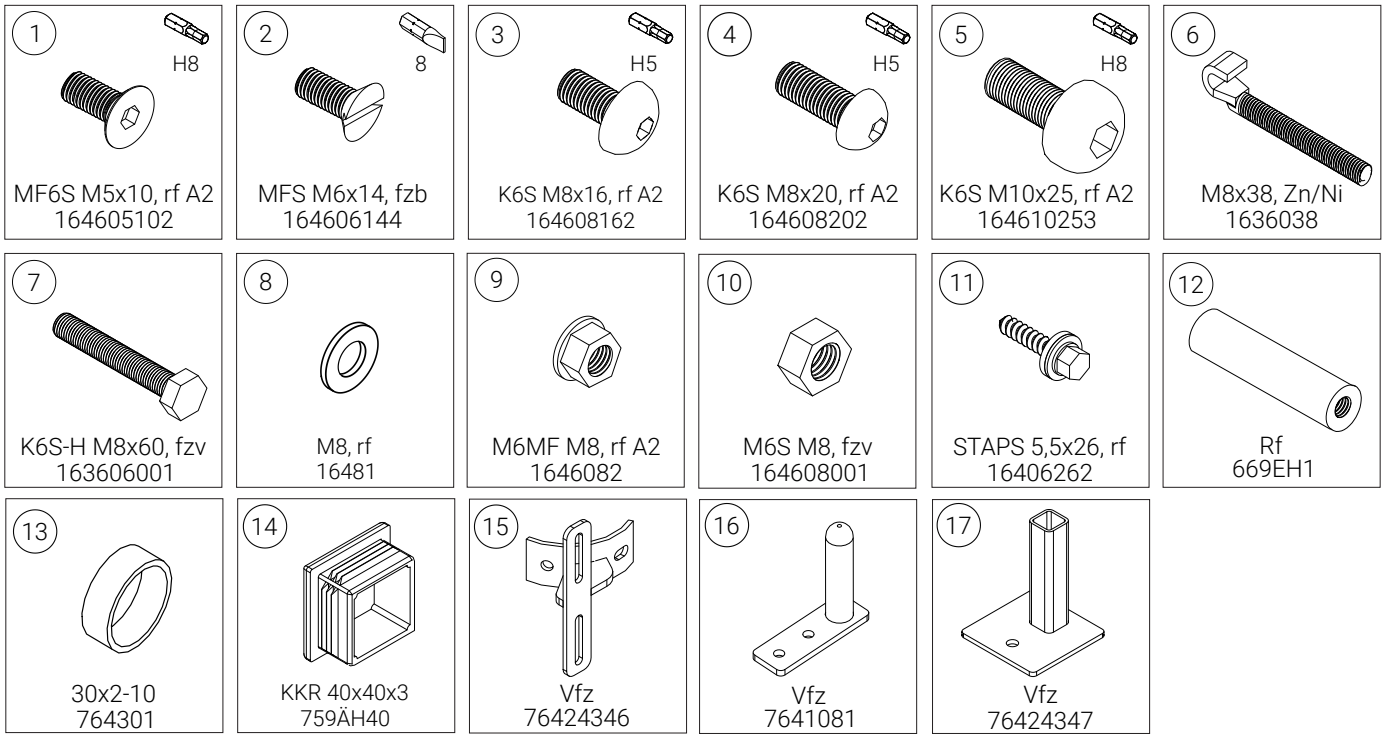

SVENSKA - Bultdetaljer för infästning mot befintlig konstruktion ingår ej.

ENGLISH - Bolts for fastening to wall or floor is not included in delivery.

DEUTSCH - Verankerungsmaterial (Dübel) zur Befestigung an dem Gebäude/Fundament sind nicht in unserem Lieferumfang enthalten.

SUOMI - Kiinnityspultit runkorakenteisiin eivät sisälly toimitukseen.

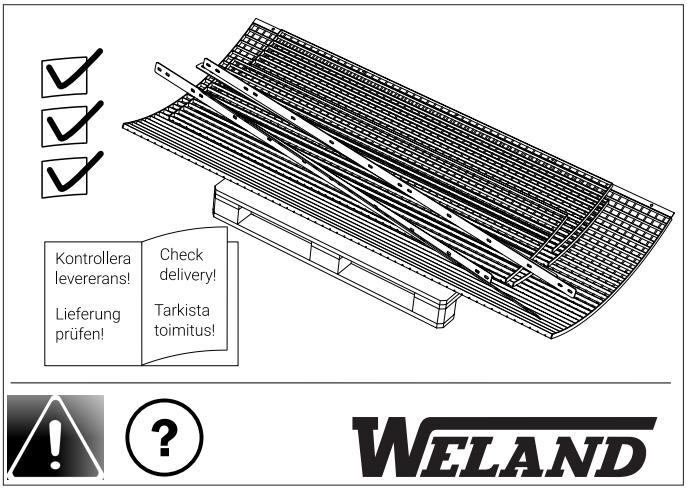
Kontrollera levererans!
Lieferung prüfen!
Check delivery!
Tarkista toimitus!
WELAND

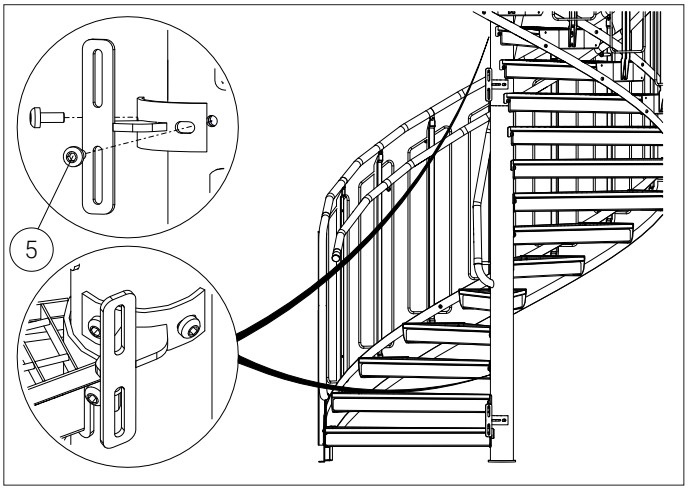
5

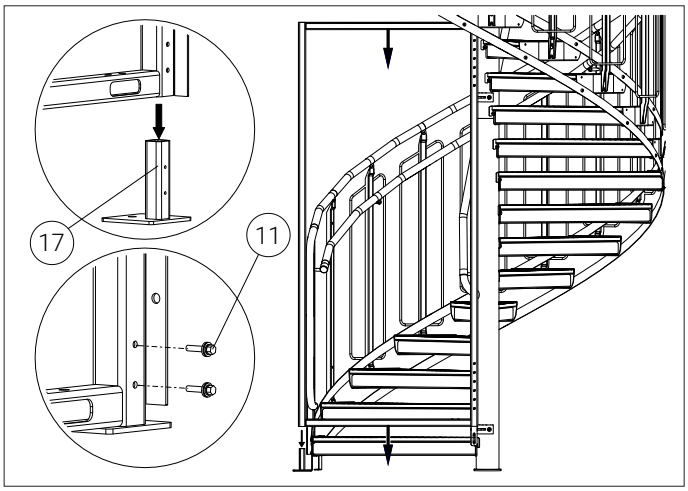
17
11

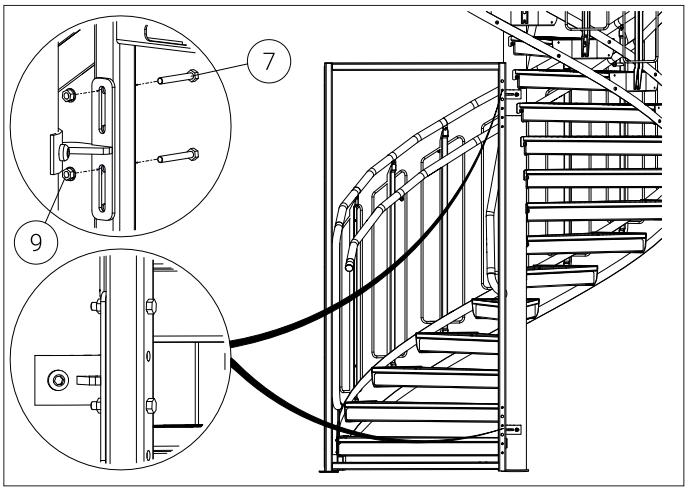
7
9

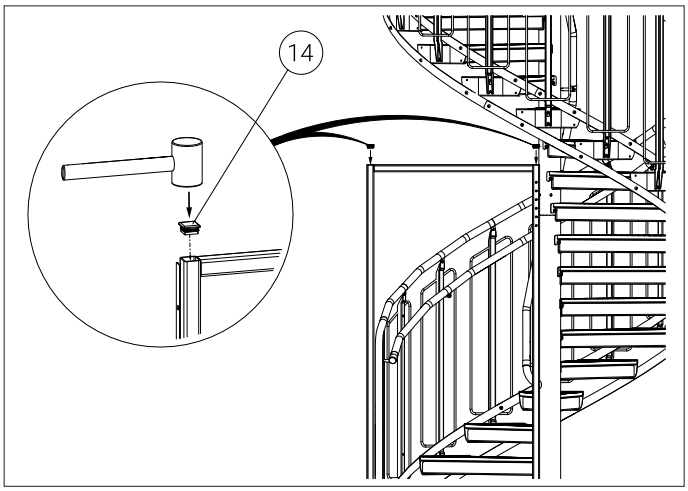
14

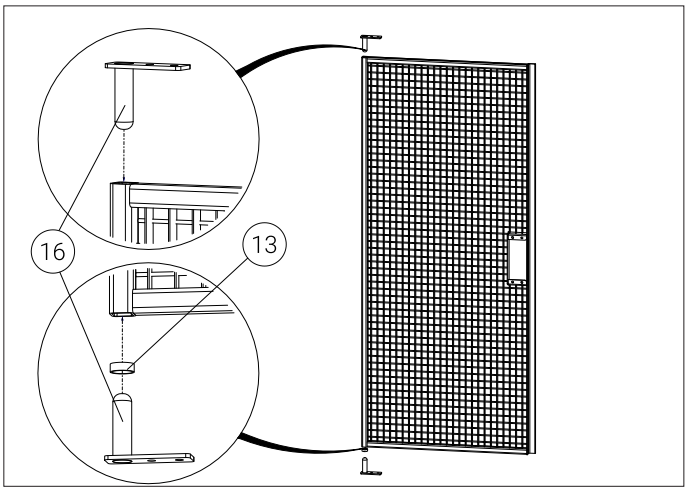
16
13

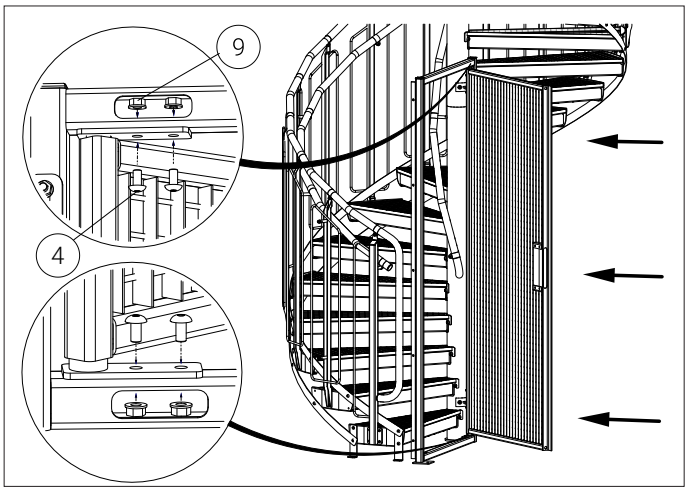
9
4

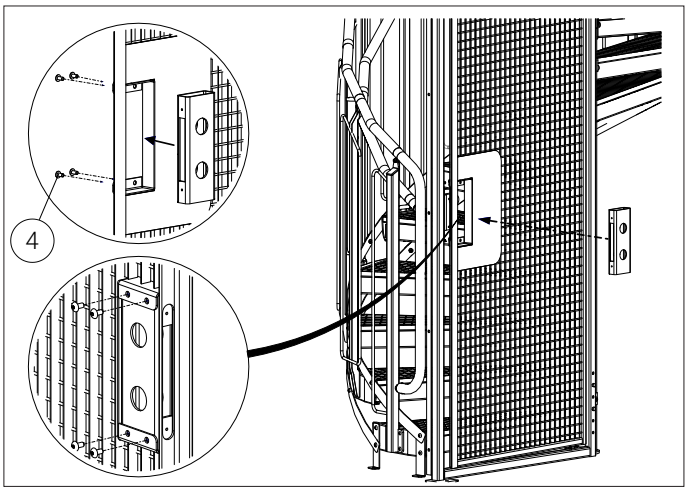
4

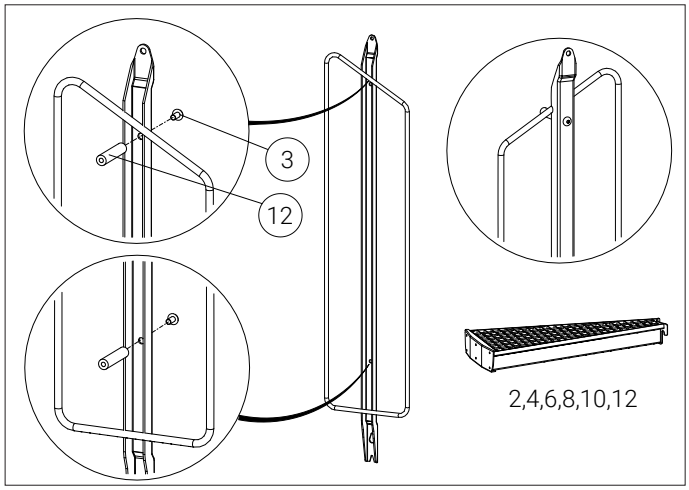
3
12
2,4,6,8,10,12

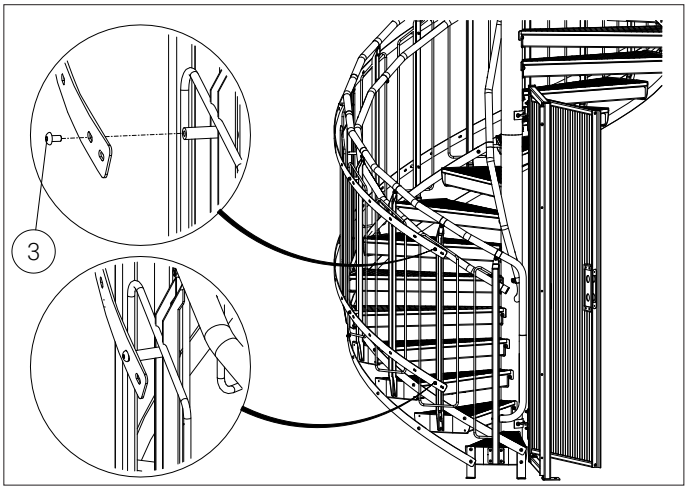
3

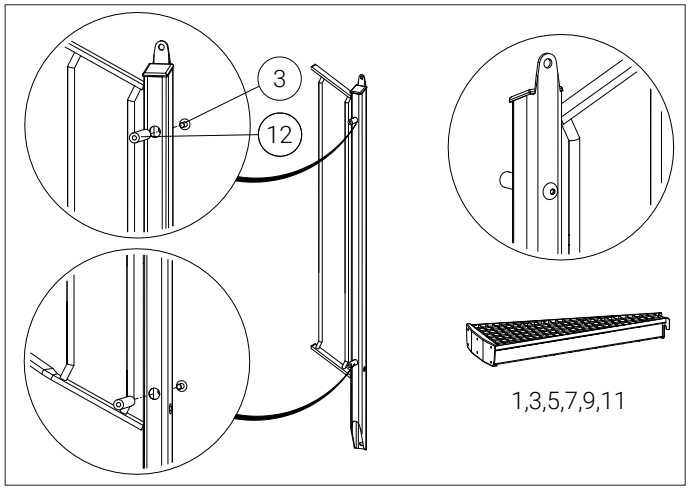
3
12
1,3,5,7,9,11

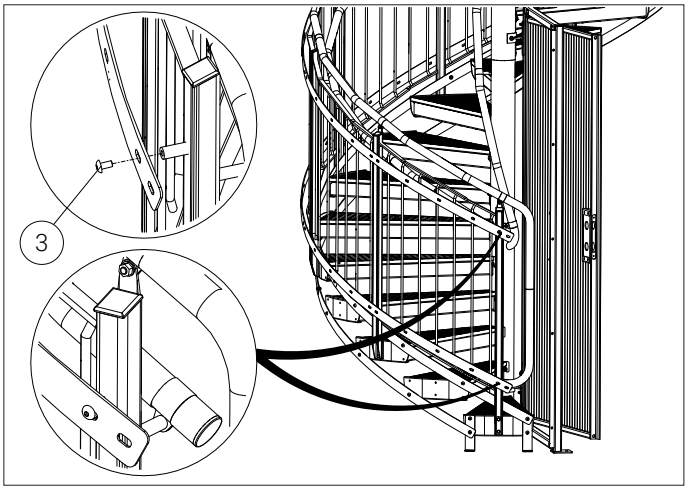
3

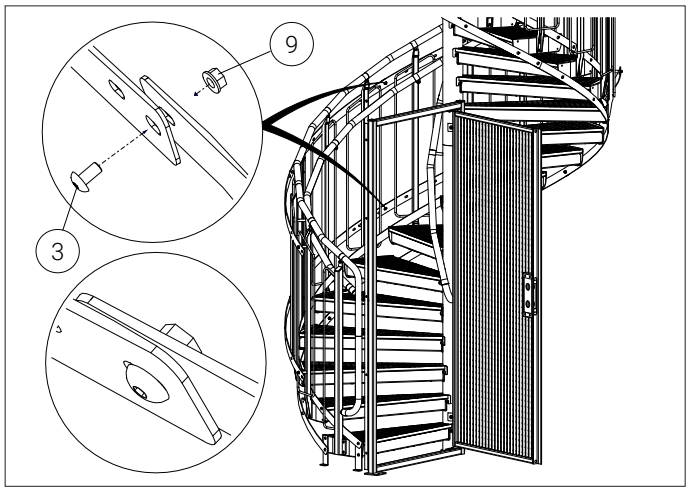
9
3

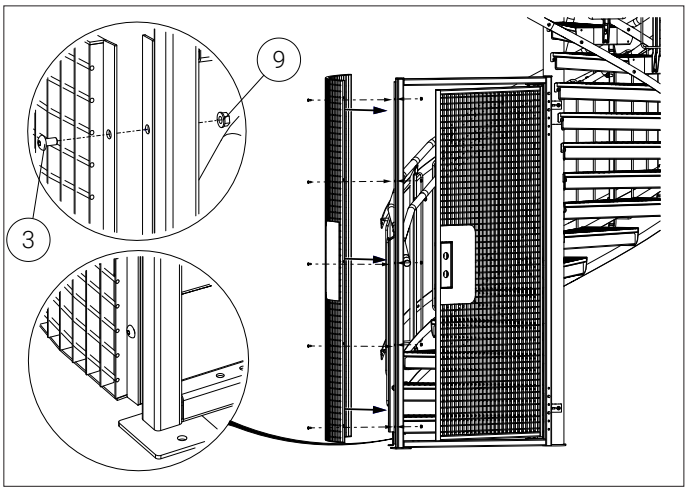
9
3

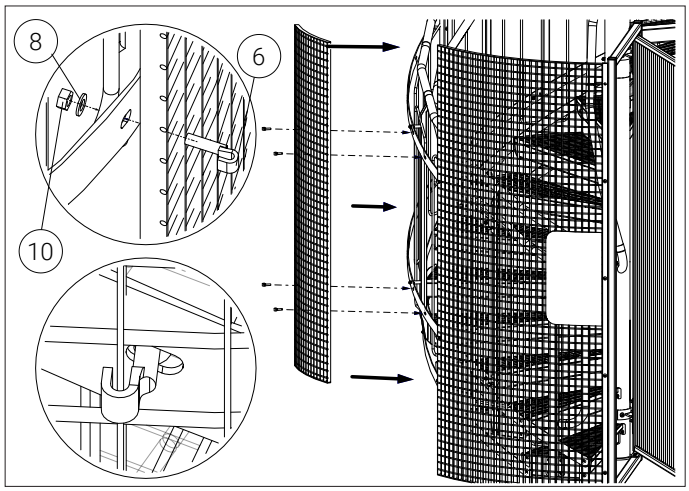
8
6
10

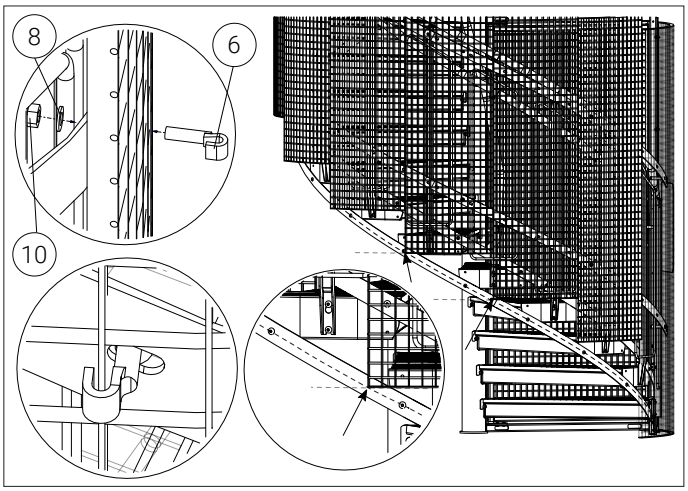
8
6
10

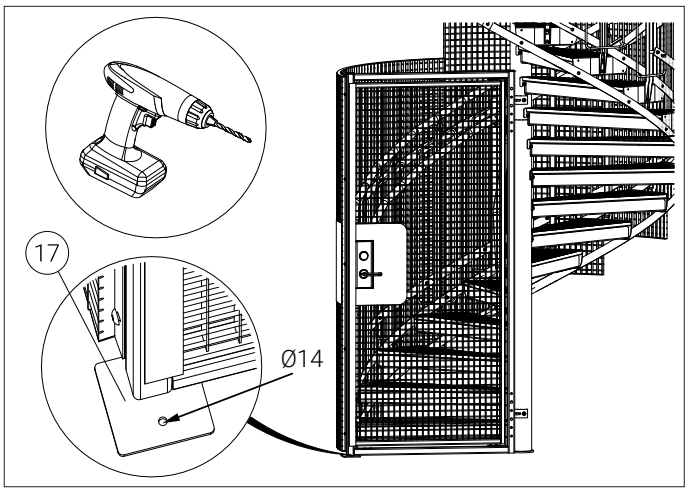

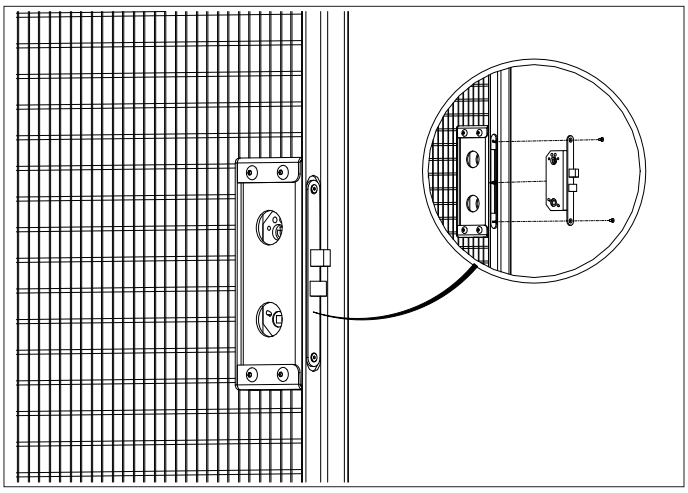

LÅS • LOCK • SPERREN • LUKKO

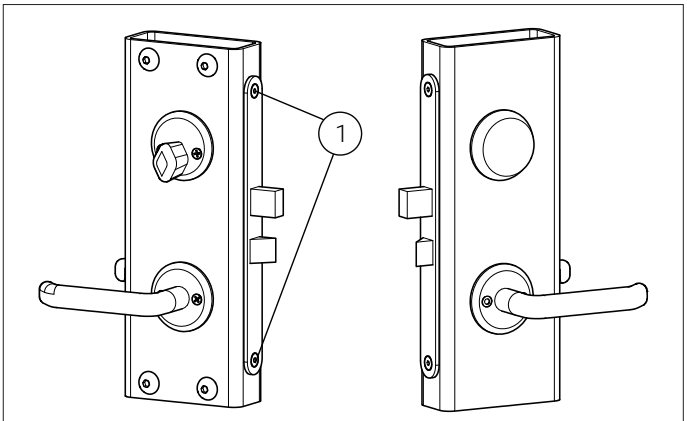

ASSA 565-50

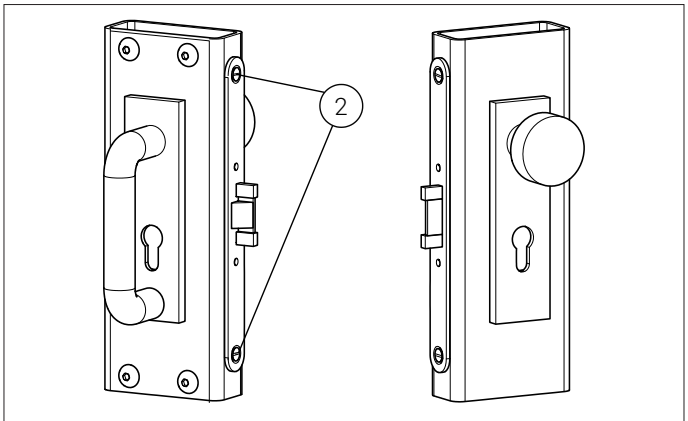

BKS PANIKSCHLOSS

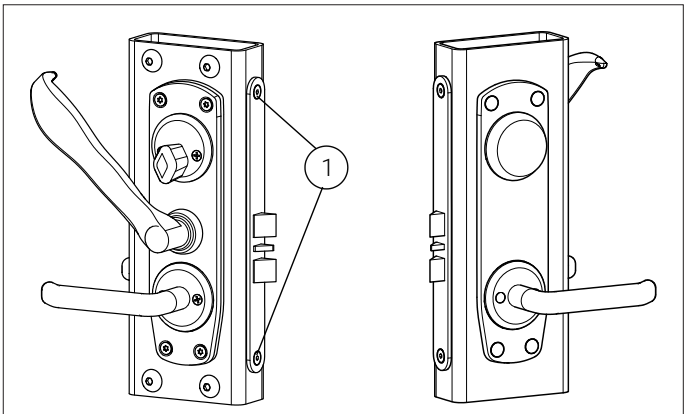

ASSA 722-50 + ASSA 179A

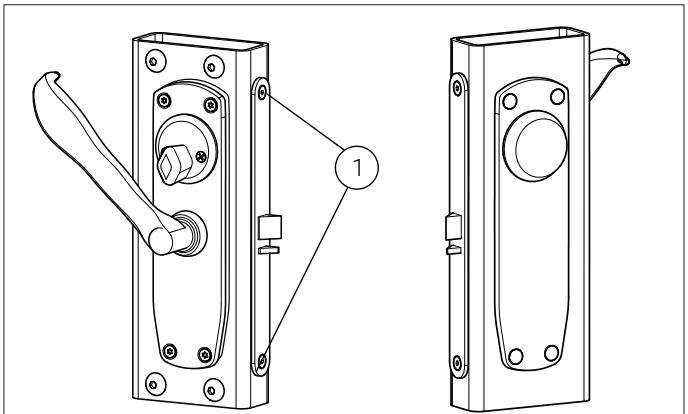

ASSA 732-50 + ASSA 179B

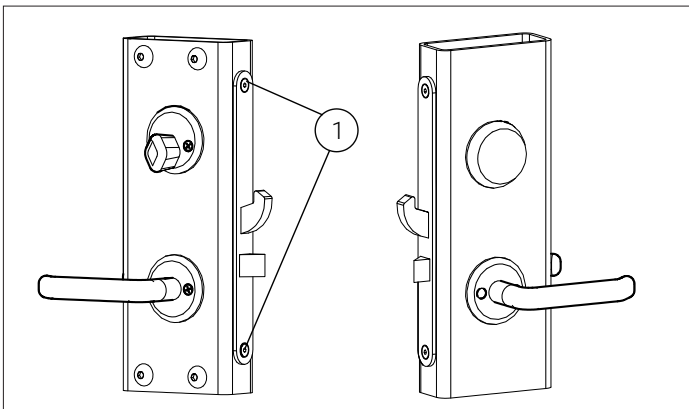

ASSA 410-50

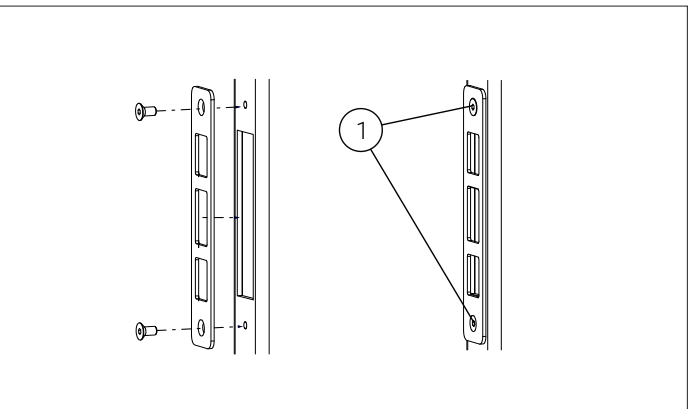

Weland AB
Malmgatan 34
333 30 Smålandsstenar
Sverige

Tel. +46(0)371-344 00
E-post: info@weland.se
weland.se

Weland AS
Svennerudveien 34
2016 Frogner
Norge

Tel. 46 93 91 00
E-mail: weland@weland.no
weland.no

Weland & Sønner A/S
Rugvænget 32
2630 Taastrup
Danmark

Tel. 43 99 75 55
E-mail: weland@weland.dk
weland.dk

Weland GmbH
Spenglerstr. 89-91
23556 Lübeck
Deutschland

Tel. 0451-899 41-0
Fax. 0451-899 41-50
E-mail: info@weland.de
weland.de

Weland Oy
Peltotie 31
28400 Ulvila
Suomi

Puh. 02-6343 900
S-posti: info@weland.fi
weland.fi

WELAND